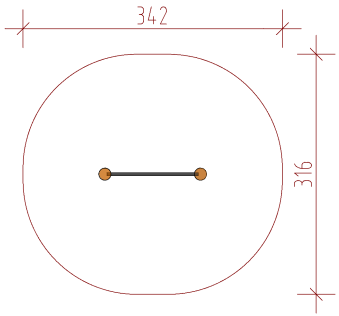

M 1:100
A=8.9m²