SPIEL- UND GERÄTEHAUS

Gefertigt in Riegelbauweise mit Nut-Feder-Schalung, doppelt gedecktes Bretterdach, Veranda mit Geländer und zwei eingebauten Sitzbänken, Nut-Feder-Fußboden. Einzel-Maßanfertigung! Kostenberechnung: Grundfläche (L × B) × Traufenhöhe, per m³.

Artikel	Bezeichnung
1.400	Hauskörper per m³ Sonderausführung auf Anfrage
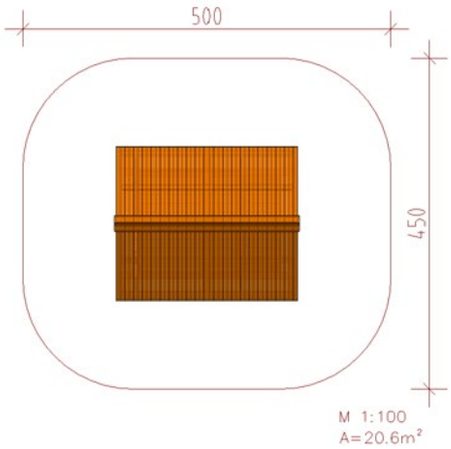
Ausführung:	Gebirgslärchenholz splintfrei, unimprägniert
Max. freie Fallhöhe:	≤ 60 cm
Bodenklasse:	keine besonderen Anforderungen
Altersgruppe:	ab 2 Jahre
Größtes Einzelteil:	je nach Ausführung
Schwerstes Einzelteil:	je nach Ausführung