Best.-Nr. 6.51630 Senkrechtes Kletternetz

Spielwert
Klettern macht Spaß.
Das Kletternetz kann mit einer gebogenen Rutschstange ausgestattet werden.

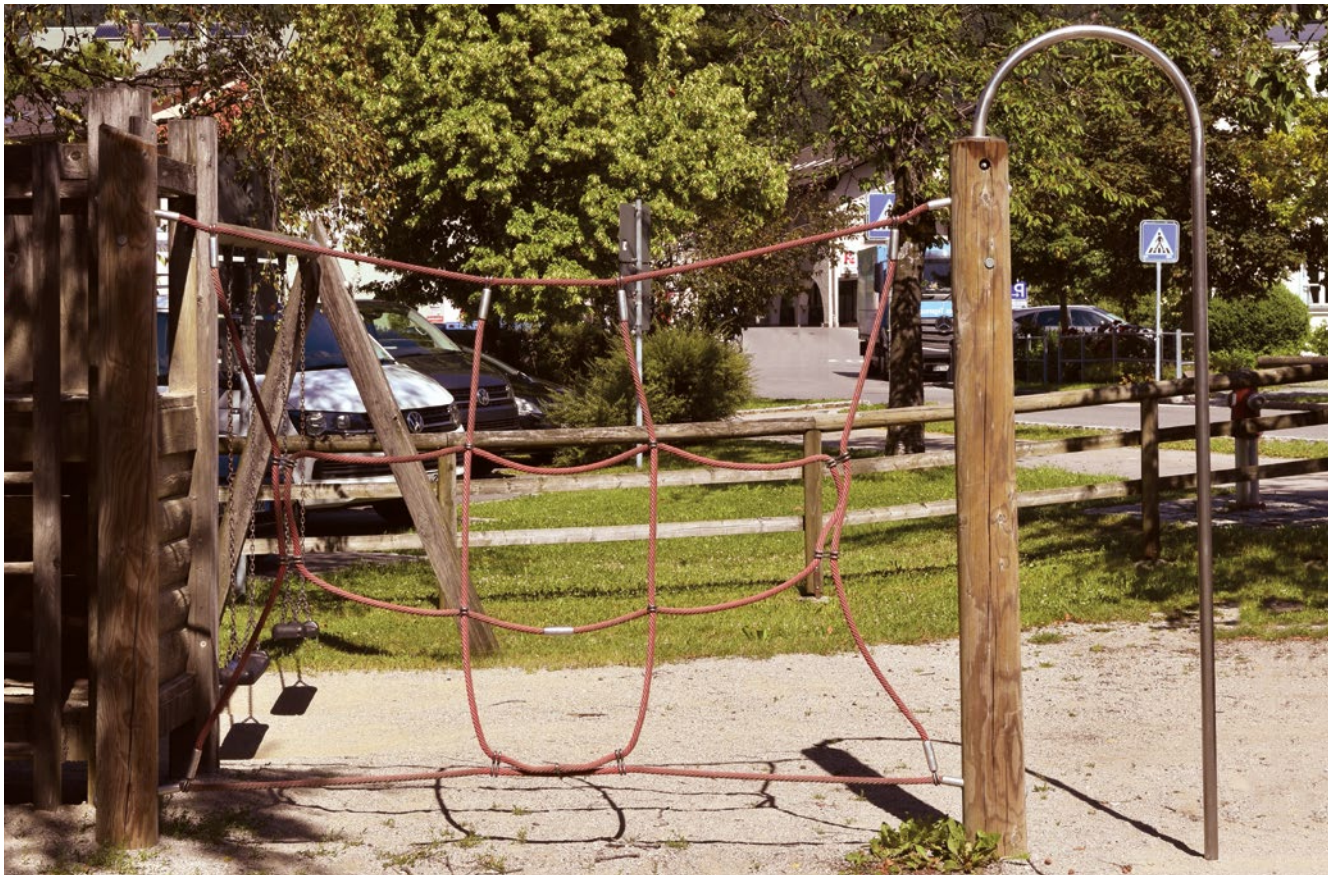

Best.-Nr. 6.51600 Senkrechtes Kletternetz mit Rutschstange

Senkrechtes Kletternetz mit Rutschstange
Senkrechtes Kletternetz

Wesentliche Merkmale
- Bewegungsaktivität: klettern, turnen, Körperverlagerung

Empfohlen für
- Kindergartenkinder
- Schulkinder
- Betreute Spielbereiche, wie Kindergärten, Schulen, Kinderhorte o.ä.
- Öffentliche Spielbereiche ohne Betreuung, wie Spielplätze, Parkanlagen o.ä.

6.51600

6.51630

© Richter Spielgeräte GmbH 10/20

Best.-Nr. 6.51600
Senkrechtes Kletternetz mit Rutschstange

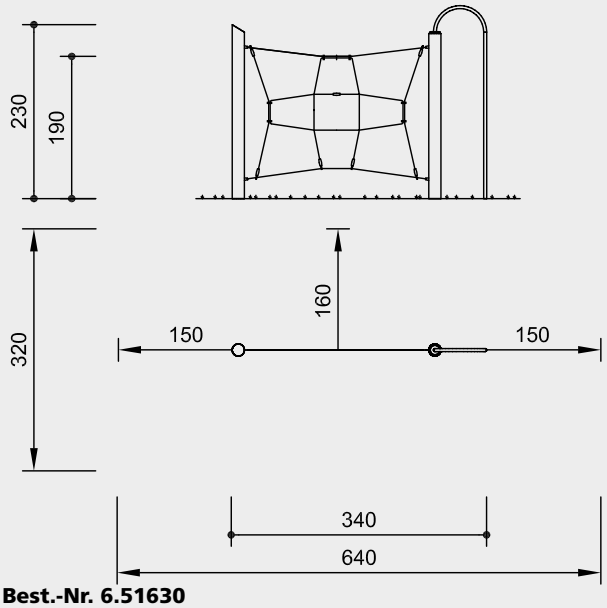

Best.-Nr. 6.51630
Senkrechtes Kletternetz

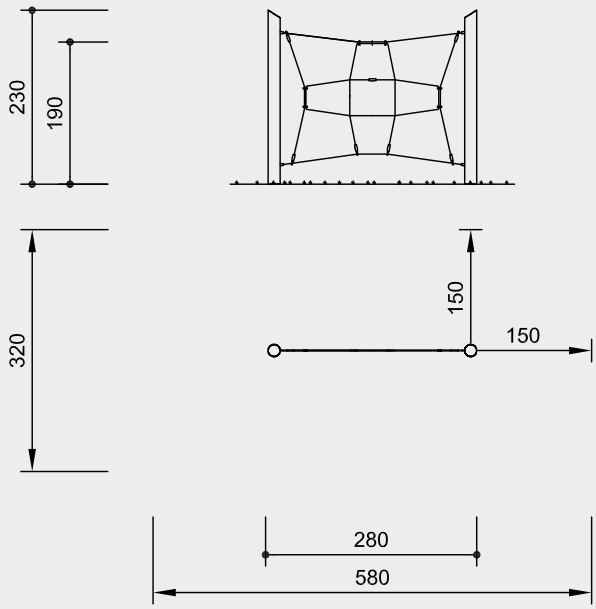

Maßstab 1:100

Sicherheitsprüfung nach DIN EN 1176

Lieferumfang

Best.-Nr. 6.51600
2 Standpfosten mit Netz
und gebogener Rutschstange

Best.-Nr. 6.51630
2 Standpfosten mit Netz

Installationshinweise

Untergrund entsprechend
einer Fallhöhe ≤ 1,50 m

Fundamente
Best.-Nr. 6.51600
2 Stück 60 x 60 x 60 cm
Aushubtiefe 80 cm
1 Stück 40 x 55 x 30 cm
Aushubtiefe 50 cm
Best.-Nr. 6.51630
2 Stück 60 x 60 x 60 cm
Aushubtiefe 80 cm

Achtung!
Für Baustellenmaße aktuelle Montageanleitung anfordern.
Technische Änderungen vorbehalten.

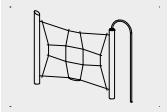

6.51600

6.51630

Technische Angaben

Weißgeschält
Palisaden weißgeschält, dabei werden Rinde, Kambium und Splintholz entfernt, die natürliche Form des Stammes bleibt erhalten und erlebbar

Schrägschnitt
Senkrechte Standpfosten mit abgeschrägtem Hirnholzabschnitt als konstruktive Holzschutzmaßnahme

Perforiert
Perforierung des Holzes
mit einer Vielzahl kleiner Bohrlöcher in der Erd- / Luftzone, zum definierten Eindringen des Imprägniermittels

Richter-Herkulesseil
Richter-Herkulesseil, Ø > 20 mm, aus verzinkten sechslitzigen Stahlseilen, umlegt und verklebt mit Polyestergarn, mit sehr guter Abriebbeständigkeit, fester Halt der Ummantelung auch bei punktueller Beschädigung

Alu-Seilpressung
Aluminium-Seilpressung, zylindrisch verpresst, mit abgerundeten Enden

S-Verbinder
S-Verbinder, Ø 8,1 mm, aus hochwertigem und rostfreiem Edelstahl, abgerundet

Weitere Erläuterungen zu den Qualitätsmerkmalen siehe Preisliste.

Rutschstange aus V2A,
glasperlengestrahlt, Ø 42 mm

Abmessungen
(geringe Abweichungen möglich)

Best.-Nr. 6.51600
Senkrechtes Kletternetz
mit Rutschstange

Höhe	2,30 m
Breite	3,40 m
Netz	1,75 x 2,50 m
Gewicht	120 kg

Best.-Nr. 6.51630
Senkrechtes Kletternetz
Senkrechtes Kletternetz

Höhe	2,30 m
Breite	2,80 m
Netz	1,75 x 2,50 m
Gewicht	110 kg