Allgemeine Hinweise

A Anforderungen an den Untergrund
Dieses Gerät muss auf stoßdämpfendem Untergrund / losem Füllmaterial installiert werden, der / das den Anforderungen der DIN EN 1176 / EN 1176 entspricht und für eine maximale Fallhöhe von ≤ 2,00 m geeignet ist.

B Fundamente
Bitte beachten Sie das Beiblatt zur Fundamentausbildung.

Besondere Hinweise

Zertifizierung nach EN 1176 durch TÜV Süd Product Service GmbH.

Nehmen Sie keine Änderungen am Gerät vor, da eventuell das Sicherheitsvolumen verletzt werden könnte.

Technische Änderungen vorbehalten!
Sollten Sie weitere Informationen benötigen, rufen Sie uns bitte unter 08052/17980 an.

Einfachschaukel spezial
zum Anbau an Turm mit Dach
Best.-Nr. 3.19032

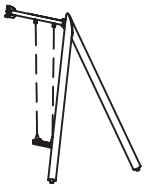

Lieferumfang

Anzahl der Teile: 2

1 Bund: 1 Querbaum aus Stahl
2 Standpfosten mit Stahlfüßen
1 Bund: 1 Schaukelsitz mit Ketten

Gesamtgewicht:	130 kg
schwerstes Einzelteil:	55 kg
größtes Einzelteil:	Ø 18 cm x 3,90 m

Platzbedarf = Fallraum nach EN 1176 und Funktionsraum:
8,60 x 3,00 m

Sicherheitsbereich
Fundamente

Grundriss
Maßstab 1:100
alle Maße in cm

Fundamente
Betongüte C25/30

2 Stück 60 x 70 x 40 cm
Aushubtiefe 60 cm

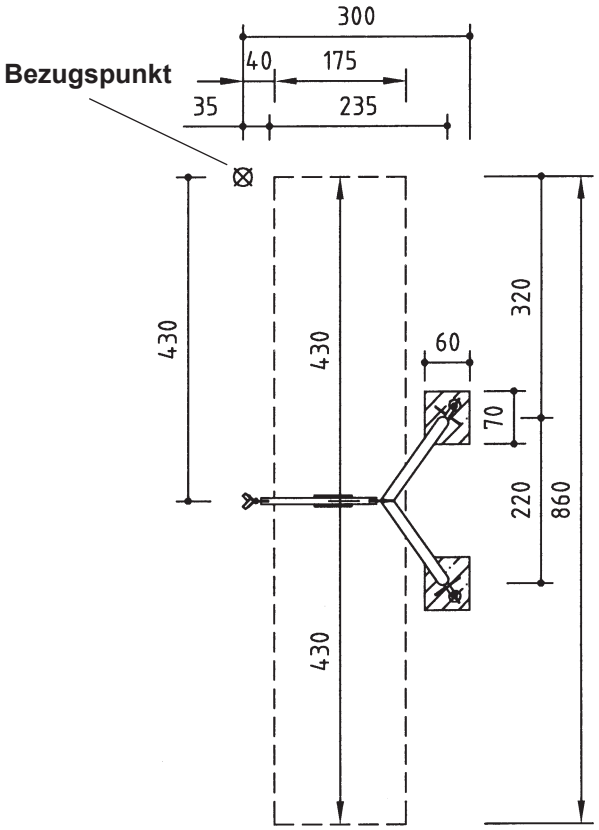

De-DINEN 30.11.2015
COPYRIGHT © RICHTER SPIELGERÄTE GMBH

Notwendige Montagehilfsmittel
Kasten Zimmermannswerkzeug
Knarrensatz mit Nüssen
Gabel-/Ringschlüsselsatz
Torxeinsätze T 20, 25, 30, 40, 50
Gummihammer
Riegel zum Unterlegen

Achtung!
Das Spielgerät darf während der Montagezeit (einschließlich Abbinden des Betons) nicht bespielt oder belastet werden, damit die Standsicherheit bei nachfolgender Benutzung gewährleistet ist. Normalbeton benötigt eine Abbindezeit von mind. 2 Wochen.

Montagereihenfolge

1. Standort festlegen, dabei Platzbedarf = Fallraum und Funktionsraum gemäß Grundriss auf Seite 1 beachten.

2. Beim Bezugspunkt ⊗ mit dem Einmessen beginnen und Fundamentlöcher ausheben. Turm gemäß Einzelmontageanleitung montieren und in die Löcher stellen.

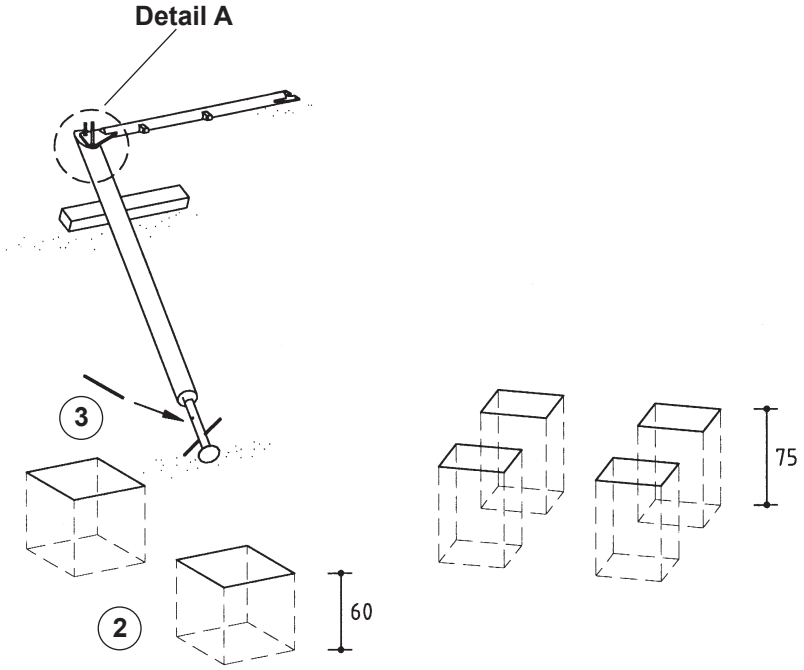

3. Baustahleisen in die Bohrungen der Stahlfüße stecken. Einen Standpfosten vor die Fundamentlöcher und auf einen Riegel legen.

4. Schrauben, Scheiben, Pfosten und Querbaum gemäß **Detail A** zusammenstecken.

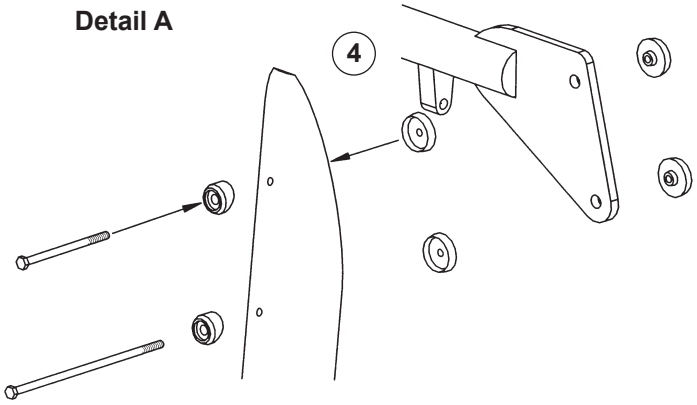

RICHTER SPIELGERÄTE GMBH · D-83112 FRASDORF · TELEFON +49-8052/17980 · FAX 4180

5. Den anderen Standpfosten aufstecken und gemäß **Detail B** verschrauben.

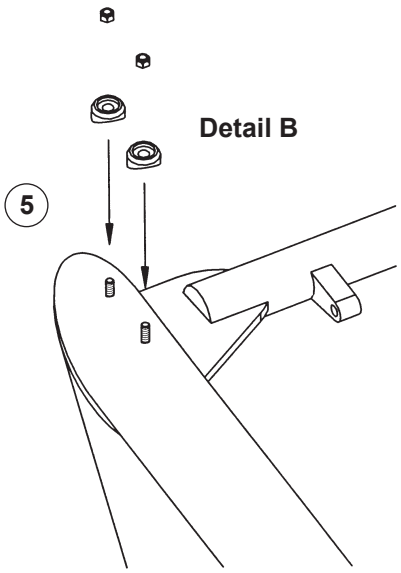

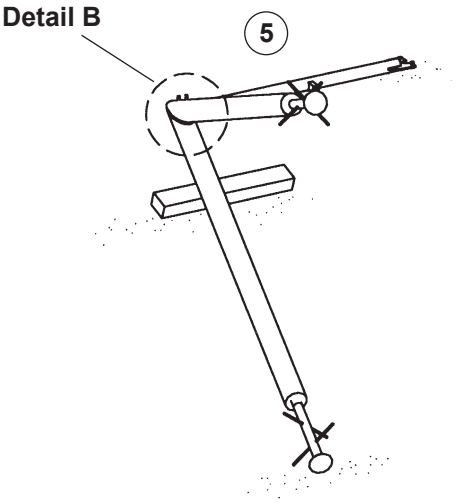

6. Schaukelgestell in die Fundamentlöcher stellen und am Turm gemäß **Detail C** festschrauben.

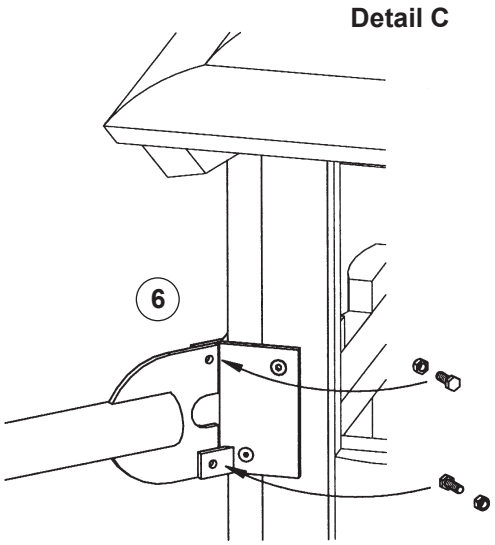

7. Beton in die Fundamentlöcher füllen, fest anstampfen und Kanten abrunden. **Bitte beachten Sie das Beiblatt zur Fundamentausbildung.** Fundamente bis Oberkante umgebende Fläche überdecken.

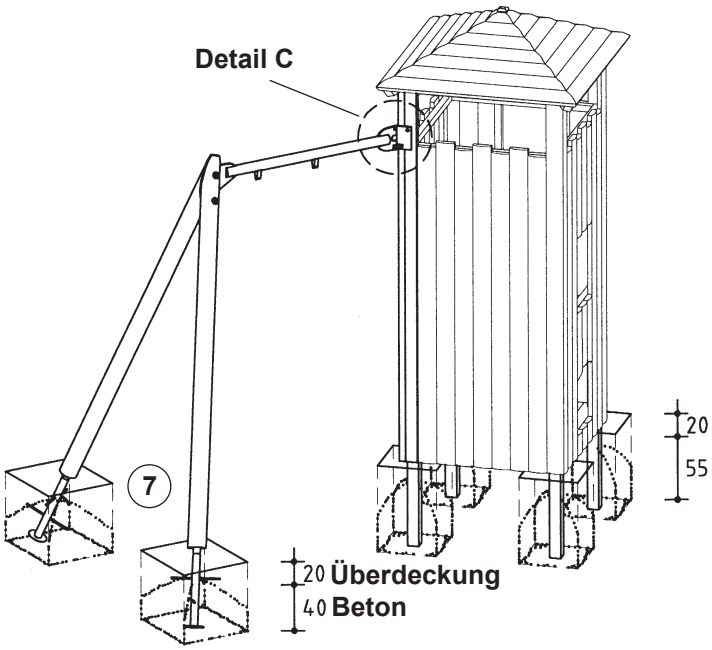

8. Nach dem Abbinden des Betons Schaukelsitz mit Ketten und Gelenkteilen anschrauben, **(nachfolgende Hinweise beachten)**. Gelenke auf Leichtgängigkeit prüfen. Mindestfreiraum von mind. 40 cm unter dem Schaukelsitz kontrollieren. Kettenlänge ggf. bei abweichender Geländesituation anpassen, das Maß 40 cm hat Vorrang.

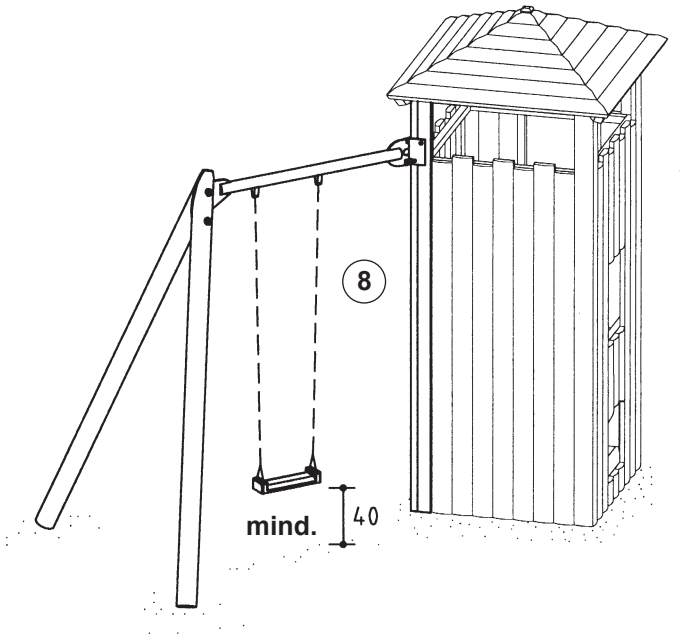

Hinweise

a. Beim Einbau von Gelenken muss der Schraubenkopf fest in der Ausfräsung sitzen.

b. Alle Gewindegänge der Mutter müssen greifen.

c. Gelenke müssen leichtgängig sein.

d. Schrauben so fest anziehen, dass sich das oberste Kettenglied nicht bewegen lässt.

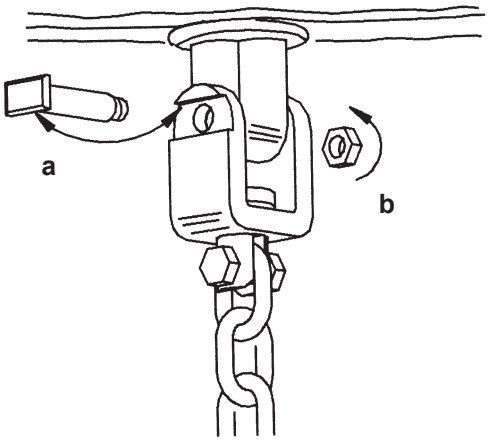

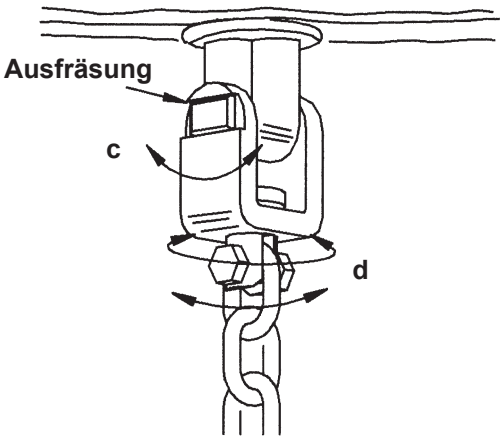

9. Kleinere Transport- bzw. Montageschäden ausbessern.

10. Alle Montagehilfen wie z. B. Befestigungen von Schrauben und Anleitungen und Markierungen (Kreide) oder Klebebänder nach der Montage restlos entfernen.

Bitte beachten Sie, dass nach etwa 6 Wochen alle Schraubverbindungen überprüft und ggf. nachgezogen werden müssen.