Funktion und Spielwert
Diese stilisierten Baumformen mit ihren unterschiedlichen Klangblättern, Klangästen und Trommeln passen besonders gut in Stimmungsgärten. Im Zusammenspiel sind spannende Musikerlebnisse zu erwarten. Die Bandbreite reicht vom melancholischen Klang der Steeldrum bis zum heiteren Ton der Klangblätter. Die robusten Klangelemente können mit den angebrachten Klöppeln bespielt werden.

Klangblätter
Wie Zimbeln tönen die unterschiedlich gestimmten Klangplatten, die als bewegliche Elemente in Form von stilisierten Blättern angehängt sind. Ihr Klang ist sehr heiter und lebhaft.

Klangäste
Die Klangstäbe entsprechen einem kräftigen Glockenspiel und stilisieren die Äste, aus denen auch Xylophone hergestellt wurden.

Steeldrum
Faszinierend ist der melodiöse, manchmal melancholische Klang der Steeldrum. Sie steht stilisiert für die charakteristischen Holztrommeln aus ausgehöhlten Baumstämmen, die sich in unterschiedlichen Kulturen finden. Die Steeldrum wurde von Panamaern nach dem zweiten Weltkrieg aus alten Ölfässern hergestellt. Durch gezieltes Hämmern entstehen abgegrenzte Bereiche im Boden mit unterschiedlichen Tönen.

Empfohlen
- für Parkanlagen, Stimmungsgärten

Akustischer Effekt	mittel
Vandalismus	nicht anfällig
Betreuung	nicht erforderlich
Erläuterungstafel	nicht erforderlich
Aufstellung	außen
Sicherheitsprüfung nach EN 1176	nicht erforderlich
Montage auf Betonboden	nicht möglich

Klangblätter
Klangäste
Steeldrum
graubner Spielstationen
zur Enfaltung der Sinne

10.54000

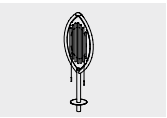
10.54100

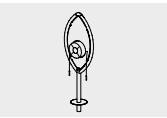
10.54200

Entwurf M.Schedlbauer/W. Graubner Copyright © Richter Spielgeräte GmbH 08/19

Best.-Nr. 10.54000 Klangblätter

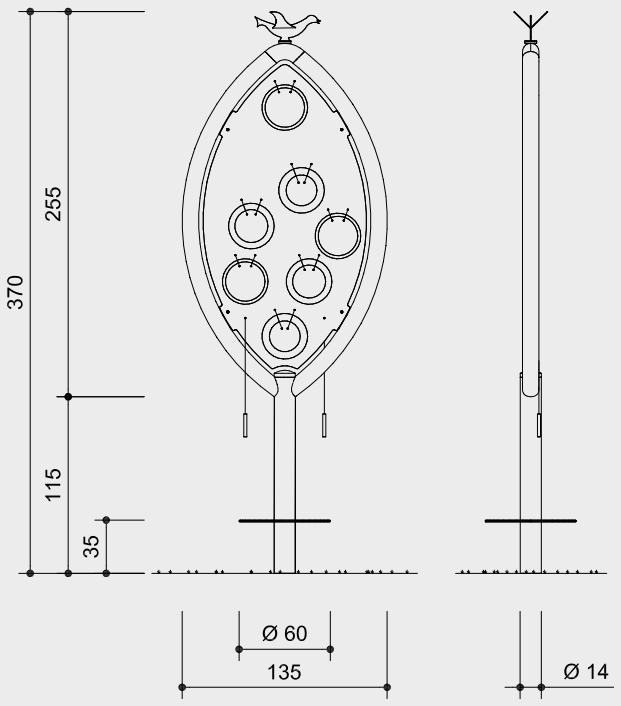

Best.-Nr. 10.54100 Klangäste
(Abmessungen gelten auch für 10.54200 Steeldrum)

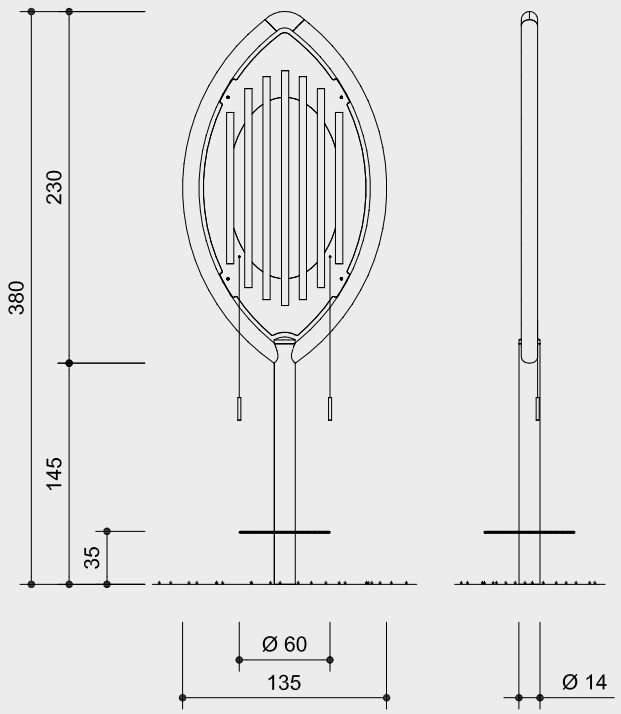

Maßstab 1:50

Technische Angaben

Geräte aus Edelstahl,
in stilisierter Baumform

Best.-Nr. 10.54000 Klangblätter
Klangplatten aus Messing
Klöppel aus PE

Best.-Nr. 10.54100 Klangäste
Röhren aus Messing
Klöppel aus PE

Best.-Nr. 10.54200 Steeldrum
Meditation Pan aus Edelstahl
pulverbeschichtet
Klöppel aus PE mit gummierter Spitze

Abmessungen
(geringe Abweichungen möglich)

Best.-Nr. 10.54000

Höhe	3,70 m
Stehhöhe	0,35 m
Breite	1,35 m
Gewicht	180 kg

Best.-Nr. 10.54100/10.54200

Höhe	3,80 m
Stehhöhe	0,35 m
Breite	1,35 m
Gewicht	180 kg

Installationshinweise

empfohlener Platzbedarf
und Funktionsraum
Kreisdurchmesser 3,00 m

Fundament:
1 Stück 130 x 130 x 70 cm
bewehrt
Sauberkeitsschicht
130 x 130 x 5 cm
Gesamtaushubtiefe 115 cm

Achtung!
Für Baustellenmaße aktuelle Montageanleitung anfordern.
Technische Änderungen vorbehalten.

Lieferumfang

1 komplettes Gerät mit
entsprechendem Zubehör

Erläuterungstafel auf Anfrage

10.54000

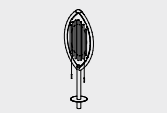

10.54100

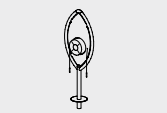

10.54200