Funktion und Spielwert
Jede Kultur hat ihre Melodien, die dadurch lebendig bleiben, dass sie oft wiederholt werden. Der Klangzaun eröffnet eine Vielzahl solcher Möglichkeiten, indem man eine Melodie mit Refrain, im Kanon, oder auch rückwärts, spielen kann. Wir stimmen den Zaun auf die Melodien „Bruder Jakob" und „Hänschen Klein", aber auch andere Melodien im Tonbereich einer Oktave sind möglich. Der Klangzaun besteht aus Handlauf, Rahmen und Klangröhren. Das Lied wird durch ein Entlangstreifen an den Metallstäben mittels eines Klöppels oder Stöckchens angestimmt.

Im nicht öffentlichen Bereich kann zur Verbesserung der Tonqualität die untere Abspannung weggelassen werden. Je nach Tonanzahl oder Platzbedarf kann der Zaun in der Länge variieren.

Klangzaun
Hänschen Klein
Bruder Jakob
graubner Spielstationen
zur Entfaltung der Sinne

Geeignet
- für öffentliche Plätze (z.B. Fußgängerzonen, Wartebereiche an Bushaltestellen und Bahnhöfen, Innenhöfe)
- zur Sinnesförderung bei Senioren oder Behinderten
- zur musikalischen Früherziehung

Barrierefrei
- selbsttätiges Spiel

Akustischer Effekt	sanft
Vandalismus	nicht anfällig
Betreuung	nicht erforderlich
Erläuterungstafel	im Lieferumfang
Aufstellung	innen und außen
Sicherheitsprüfung nach EN 1176	nicht erforderlich
Montage auf Betonboden	möglich

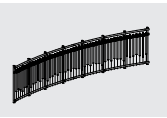

10.58000

10.58100

Copyright © Richter Spielgeräte GmbH 09/17

Entwurf W. Graubner

Hänschen Klein
Best.-Nr. 10.58000
mit 49 Tönen

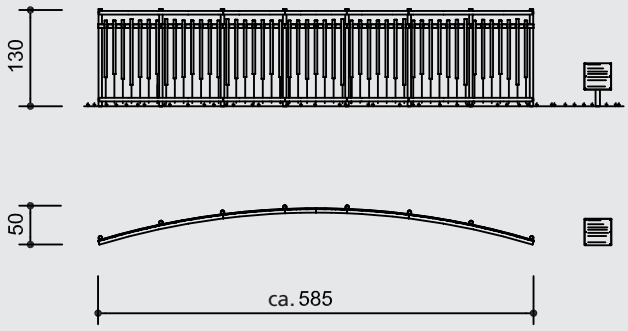

Bruder Jakob
Best.-Nr. 10.58100
mit 32 Tönen

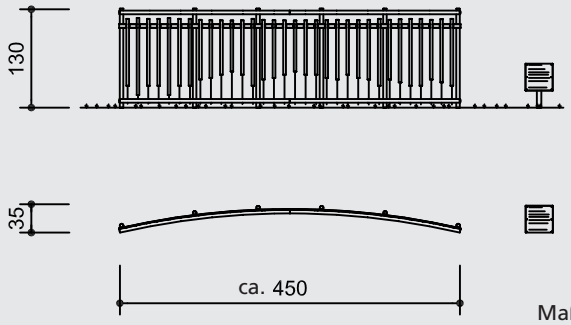

Maßstab 1:100

Technische Angaben

Klangzaun mit Klangröhren aus V2A

Tafel und Standpfosten für Erläuterungstafel aus V2A

Abmessungen
(geringe Abweichungen möglich)

Best.-Nr. 10.58000 Hänschen Klein

Höhe	1,30 m
Länge	5,85 m
Gewicht	170 kg

Best.-Nr. 10.58100 Bruder Jakob

Höhe	1,30 m
Länge	4,50 m
Gewicht	145 kg

Lieferumfang

1 komplettes Gerät mit
Grundplatten
zum Aufdübeln inklusive
Befestigungsmaterial
1 Erläuterungstafel mit Standpfosten

Installationshinweise

empfohlener Platzbedarf
mit Funktionsraum
4,80 bzw. 6,00 x 2,00 m

Fundamente
Best.-Nr. 10.58000
2 Stück 280 x 40 x 50 cm
Aushubtiefe 60 cm
Best.-Nr. 10.58100
2 Stück 220 x 40 x 50 cm
Aushubtiefe 60 cm
Erläuterungstafel
1 Stück 40 x 40 x 40 cm
Aushubtiefe 60 cm

Achtung!
Für Baustellenmaße aktuelle Montageanleitung anfordern.
Technische Änderungen vorbehalten.

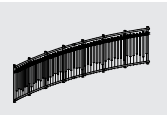

10.58000

10.58100