Funktion
Der Bückbaum unterstützt die Beweglichkeit von Taille und Hüfte. Das Umherlaufen erfordert ein gleichzeitiges Beugen in verschiedenen Höhen. Zusätzlich kann der Bückbaum, ausgestattet mit vier Säulen, für ein geführtes Laufen genutzt werden. Dazu sind die Säulen jeweils an den Enden der zwei kürzeren Arme im Abstand aufgestellt, und dienen so, wie auch die längeren Arme, als Begrenzung für einen angeleiteten Rundgang.

Bückbaum

Copyright © Richter Spielgeräte GmbH 03/15

Entwurf M. Linacisoro

11.01600

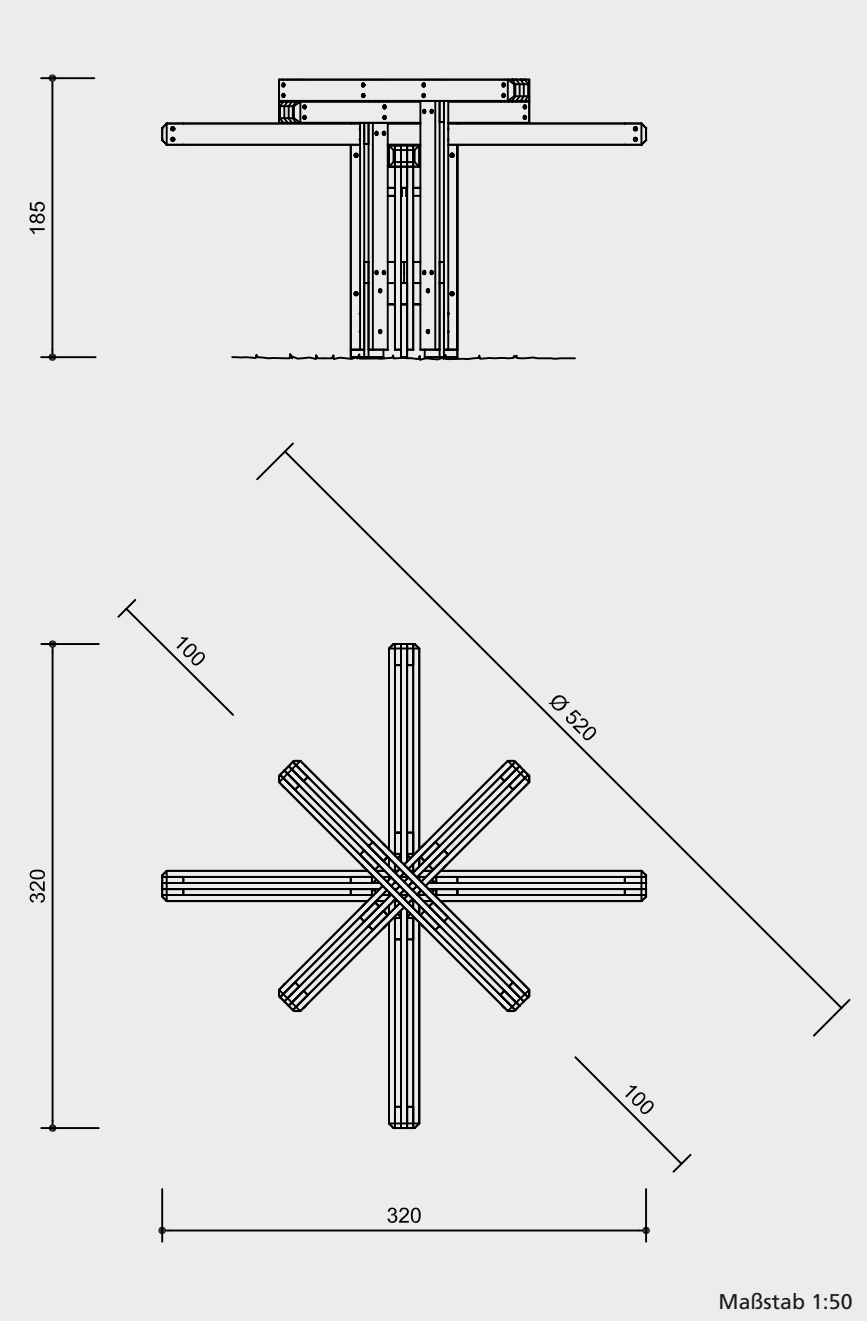

Technische Angaben

herzgetrennt
Schnitthölzer aus Gebirgslärche, sortiert nach acht Holzqualitätsmerkmalen herzgetrennt, dadurch Verminderung der Rissanfälligkeit

nachstellbar
wartungsfreundlich durch nachziehbare zweiteilige Schraubverbindung ohne überstehendes Gewinde

Bodenverankerung
Fundamentanker aus phenolharzgebundenen Hartpapierlaminaten

Gestell in Sandwichbauweise, geölt, kraftschlüssig zusammengefügt

Weitere Erläuterungen zu den Qualitätsmerkmalen siehe Preisliste.

Abmessungen
(geringe Abweichungen möglich)

Höhe	1,85 m
Länge	3,20 m
Breite	3,20 m
Gewicht	380 kg

Sicherheit
Dieses Gerät ist kein Spielgerät im Sinne der EN 1176 und unterliegt deshalb auch nicht den Anforderungen aus dieser Norm. Soweit sinnvoll, werden diese dennoch berücksichtigt.

Lieferumfang

1 Mittelgestell mit 8 Fundamentankern
4 Querbäume

Installationshinweise

Untergrund
keine Anforderungen

Fundamente
1 Stück 120 x 120 x 40 cm
Aushubtiefe 60 cm

Achtung!
Für Baustellenmaße aktuelle Montageanleitung anfordern.
Technische Änderungen vorbehalten.

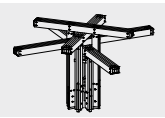

11.01600