Funktion
Der Drehbügel dient zur Stimulation der Arme sowie zur Beweglichkeit von Hüfte und Schultern. Man umschließt die Haltegriffe fest mit beiden Händen, und drückt den Bügel von links nach rechts oder umgekehrt. Das Gerät ermöglicht eine sanfte körperliche Aktivität.

Drehbügel

Copyright © Richter Spielgeräte GmbH 03/15

Entwurf S. Fernández Herrera

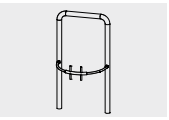

11.02100

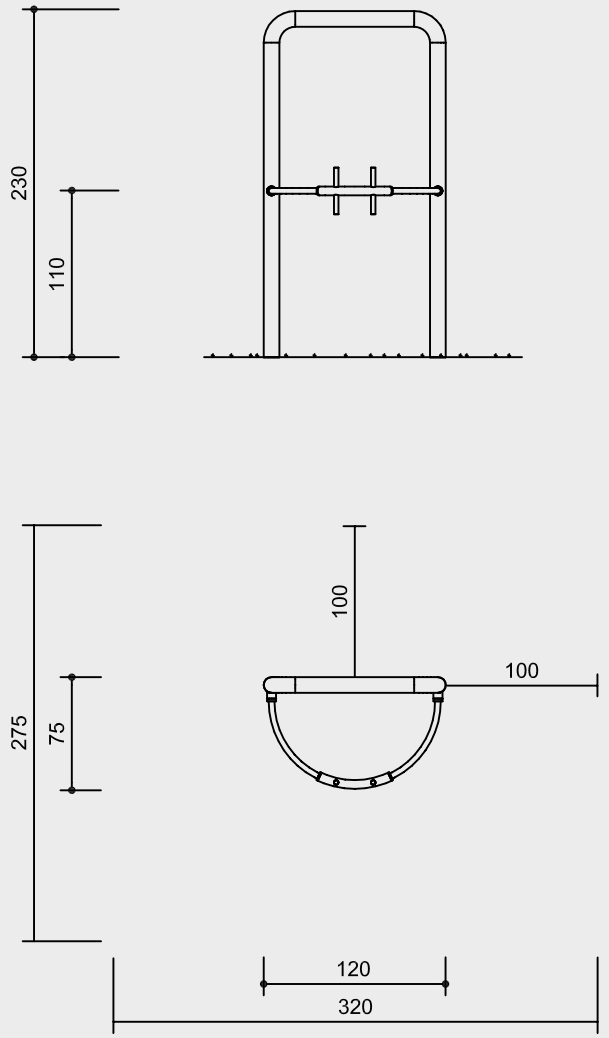

Maßstab 1:50

Technische Angaben

Gerät aus Edelstahl

Standrohrdurchmesser 104 mm

Griffe aus Polyoxymethylen (POM-C), Standardfarbe blau

Drehbügel in Gleitlagern aus Kunststoff geführt

Abmessungen
(geringe Abweichungen möglich)

Höhe	2,30 m
Höhe Drehbügel	1,10 m
Länge	1,20 m
Breite	0,75 m
Gewicht	50 kg

Sicherheit
Dieses Gerät ist kein Spielgerät im Sinne der EN 1176 und unterliegt deshalb auch nicht den Anforderungen aus dieser Norm. Soweit sinnvoll, werden diese dennoch berücksichtigt.

Lieferumfang

1 Gerät komplett montiert zum Aufdübeln

Installationshinweise

Untergrund
keine Anforderungen

Fundamente
2 Stück 50 x 50 x 40 cm
Aushubtiefe 60 cm

Achtung!
Für Baustellenmaße aktuelle Montageanleitung anfordern.
Technische Änderungen vorbehalten.

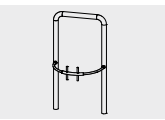

11.02100