Turmkombination 185
Best.-Nr. 2.18500

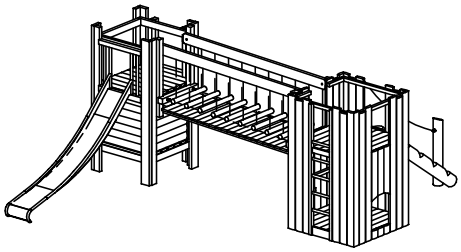

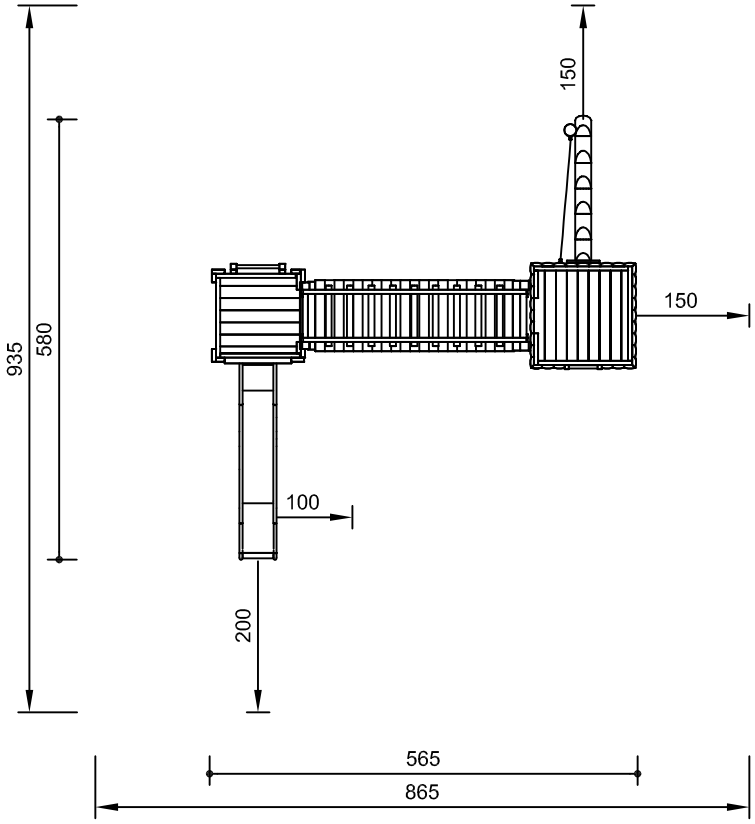

Lieferumfang	Best.-Nr.
1 Viereckturm	**3.20500**
1 Rahmen für Kettensteg	**3.66240**
1 Kettensteg 3 m mit Durchtrittschutz	**3.66260**
1 Plattformhütte mit 2 Wänden, 1 Bank	**3.13100**
1 Rahmen für Kettensteg	**3.66290**
1 Steigstamm mit Kettenhandlauf	**3.69510**
1 Edelstahlrutsche Anbauhöhe 1,50 m	**3.19210**

Platzbedarf mit Sicherheitsabstand
8,65 x 9,35 m

Maßstab 1:100

Turmkombination 33
Best.-Nr. 2.33000

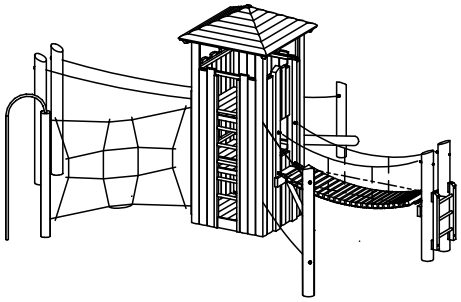

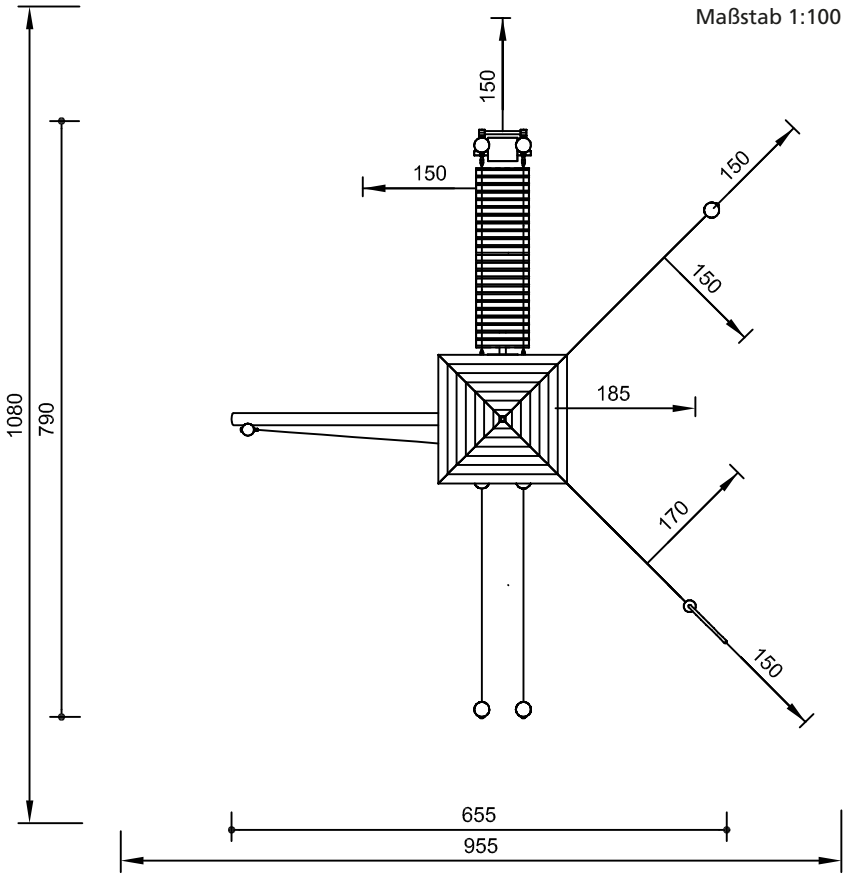

Lieferumfang	Best.-Nr.
1 Viereckturm mit Dach	**3.20600**
1 Rahmen für Hängebrücke	**3.66005**
1 Hängebrücke 3 m	**3.66090**
1 Endgestell	**3.66030**
1 Doppeltes Hangelseil	**3.68500**
1 Schräger Balancierbalken	**3.68300**
1 Balancierseil mit Halteseil	**3.69010**
1 Senkrechtes Kletternetz mit Rutschstange	**3.69350**

Platzbedarf mit Sicherheitsabstand
9,55 x 10,80 m

Maßstab 1:100

© Richter Spielgeräte GmbH 11/18
Entwurf und Copyright

Sicherheitsprüfung nach EN 1176

Turmkombination 47
Best.-Nr. 2.47000

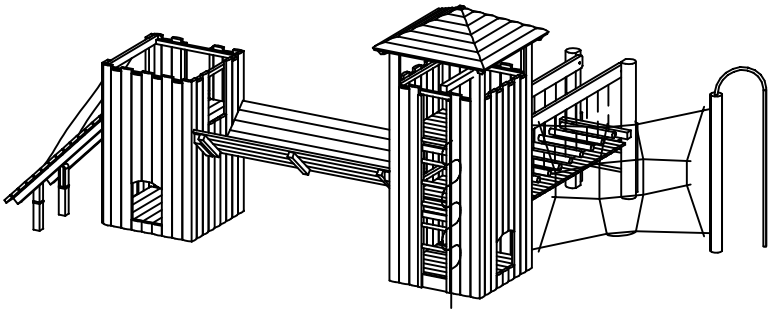

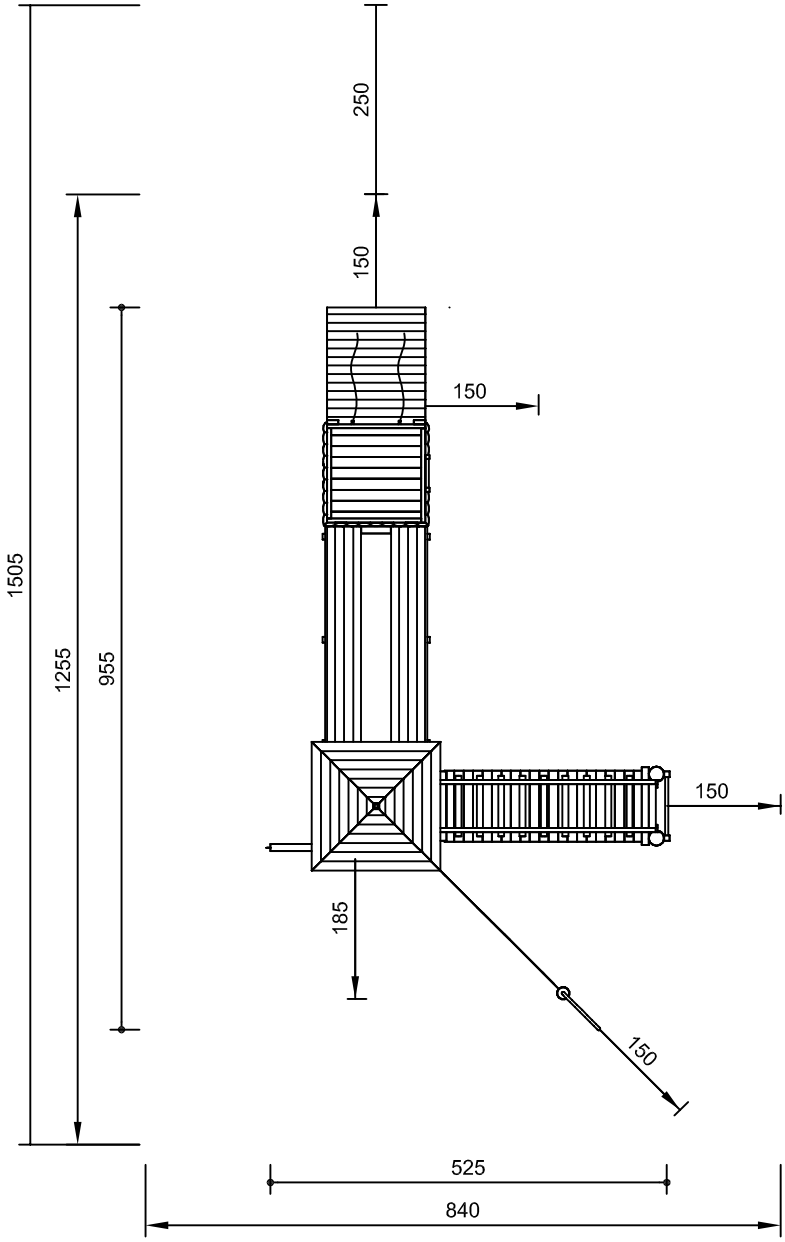

Lieferumfang	Best.-Nr.
1 Viereckturm mit Dach	**3.20600**
1 Kletterleiter mit Baum	**3.69410**
1 Rahmen für Kettensteg	**3.66240**
1 Kettensteg mit Durchtrittschutz	**3.66260**
1 Endgestell mit Leiter	**3.66220**
1 Viereckturm	**3.20500**
1 Stemmbrücke	**3.67290**
2 Rahmen für Stemmbrücke	**3.67300**
1 Schräge Wand	**3.67513**
2 Halteseile für Anbauhöhe 1,50 m	**3.69470**
1 Senkrechtes Kletternetz mit Rutschstange	**3.69350**

Platzbedarf mit Sicherheitsabstand
8,40 x 15,05 m

Maßstab 1:100

Sicherheitsprüfung nach EN 1176