Laufteil für Kettensteg mit Durchtrittschutz
Best.-Nr. 3.66260 Länge 3 m
3.66270 Länge 4 m

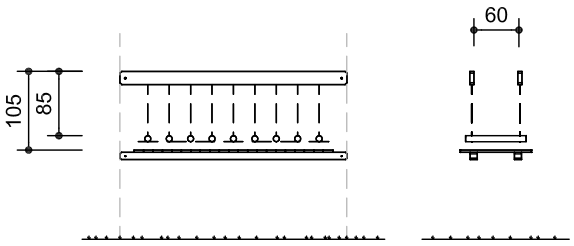

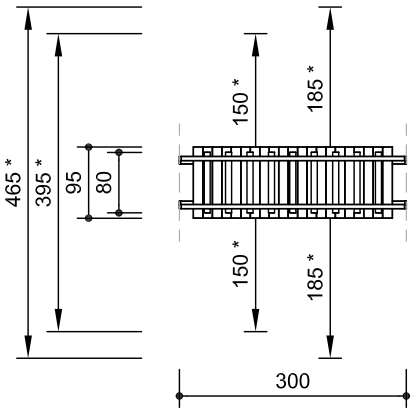

* je nach Anbauhöhe vergrößert sich der Fallraum von mindestens 1,50 m bis auf 1,85 m

Maßstab 1:100

Best.-Nr. 3.66220
Endgestell mit Leiter

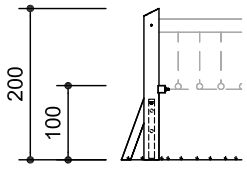

Best.-Nr. 3.66230
Endgestell für schrägen Kettensteg

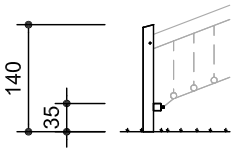

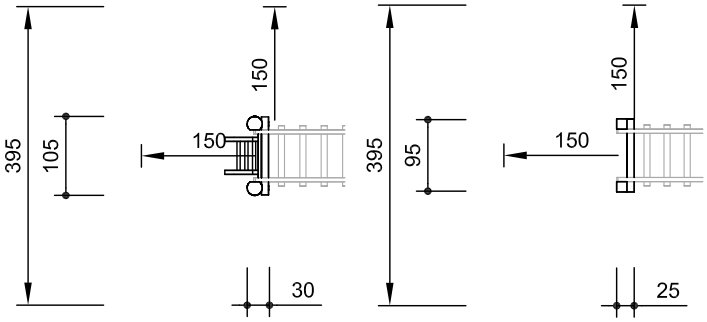

Lieferumfang

Sicherheitsprüfung nach EN 1176

Best.-Nr. 3.66260/3.66270
2 Handläufe mit Laufhölzern und Ketten
1 Durchtrittschutz
Best.-Nr. 3.66263/3.66273
2 Handläufe mit Laufhölzern und Ketten
Best.-Nr. 3.66220
1 Endgestell mit Leiter
Best.-Nr. 3.66230
1 Endgestell für schrägen Kettensteg

Achtung!
Für Baustellenmaße aktuelle Montageanleitung anfordern.
Technische Änderungen vorbehalten.
Endgestelle auch mit Stahlfüßen bzw. aus Lärche mit Stahlfüßen lieferbar.

Technische Angaben

Gerät aus nicht imprägnierter Gebirgslärche

herzgetrennt
Schnitthölzer herzgetrennt, dadurch Verminderung der Rissanfälligkeit,

Ketten
Aufhängung an kurzgliedrigen Ketten 6 mm, vor dem Feuerverzinken verschweißt (V2A auf Anfrage)

Best.-Nr. 3.66220
Endgestell mit Leiter

weißgeschält
Palisaden weißgeschält, Ø 16/18 cm, aus Fichte/Tanne, kesseldruckimprägniert nach DIN 68800-3, Gebrauchsklasse 4

Schrägschnitt
Senkrechte Standpfosten mit abgeschrägtem Hirnholzabschnitt als konstruktive Holzschutzmaßnahme

perforiert
Perforierung des Holzes mit einer Vielzahl kleiner Bohrlöcher in der Erd-/Luftzone, zum definierten Eindringen des Imprägniermittels

Hartholzsprossen
Klettersprossen aus Hartholz gefräst und gezapft, Ø 42 mm

Best.-Nr. 3.66230
Endgestell für schrägen Kettensteg

Standpfosten aus Eichenkernholz, Querriegel aus nicht imprägnierter Gebirgslärche
herzgetrennt
Schnitthölzer herzgetrennt, dadurch Verminderung der Rissanfälligkeit

Abmessungen
(geringe Abweichungen möglich)

Handlauflänge	3,00/4,00 m
Breite	0,95 m
Laufhölzer	Ø 80 mm
Gewicht	120/160 kg
Endgestell mit Leiter	100 kg
Endgestell für schrägen Kettensteg	70 kg

Installationshinweise
Untergrund
entsprechend einer Fallhöhe abhängig von der Einbausituation (ausführliche Erläuterung siehe Preisliste)

Fundamente
Best.-Nr. 3.66220
Endgestell mit Leiter
2 Stück 60 x 60 x 60 cm
1 Stück 60 x 30 x 30 cm
Aushubtiefe 50 cm
Best.-Nr. 3.66230
Endgestell für schrägen Kettensteg
2 Stück 60 x 60 x 50 cm
Aushubtiefe 70 cm

Weitere Erläuterungen zu den Qualitätsmerkmalen siehe Preisliste.

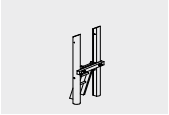
3.66220

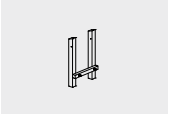
3.66230

3.66260 - 3.66270

3.66263 - 3.66273

Entwurf und Copyright Copyright © Richter Spielgeräte GmbH 03/19

Brücke mit Kettenhandlauf
Best.-Nr. 3.66320 Länge 3 m
3.66330 Länge 4 m
3.66340 Länge 5 m

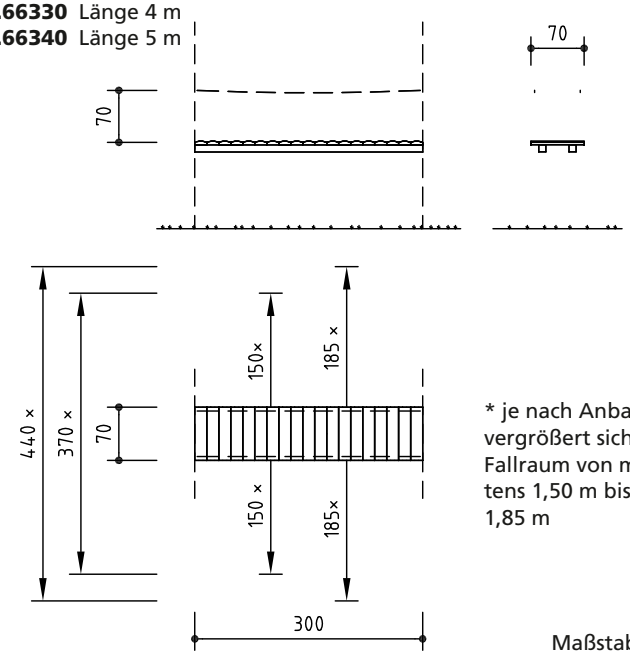

* je nach Anbauhöhe vergrößert sich der Fallraum von mindestens 1,50 m bis auf 1,85 m

Maßstab 1:100

Best.-Nr. 3.66387
Endgestell mit Leiter

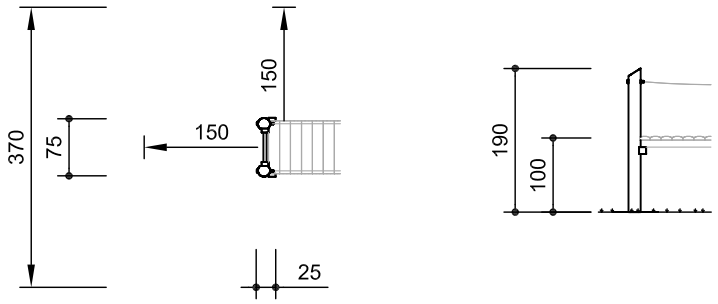

Sicherheitsprüfung nach EN 1176

Lieferumfang

Best.-Nr. 3.66300
1 Brücke, Länge 3 m

Best.-Nr. 3.66320/3.66330/3.66340
1 Brücke mit Kettenhandläufen
Länge 3, 4, 5 m

Best.-Nr. 3.66387
1 Endgestell mit Leiter

Installationshinweise

Untergrund
entsprechend einer Fallhöhe
abhängig von der Einbausituation
(ausführliche Erläuterung siehe Preisliste)

Fundamente
Best.-Nr. 3.66387 Endgestell
1 Stück 120 x 60 x 50 cm
Aushubtiefe 70 cm

Technische Angaben

Geräte aus aus nicht imprägnierter Gebirgslärche

herzgetrennt
Schnitthölzer herzgetrennt, dadurch Verminderung der Rissanfälligkeit

Schwarten
Stärke 4 - 5 cm, von Hand weißgeschält

Ketten
Kettengeländer aus kurzgliedrigen Ketten 6 mm, vor dem Feuerverzinken verschweißt (V2A auf Anfrage)

Best.-Nr. 3.66387
Endgestell aus Rundholz

weißgeschält
Palisaden weißgeschält, Ø 15 - 18 cm, aus nicht imprägnierter Gebirgslärche

Schrägschnitt
Senkrechte Standpfosten mit abgeschrägtem Hirnholzabschnitt als konstruktive Holzschutzmaßnahme

Hartholzsprossen
Klettersprossen aus Hartholz gefräst und gezapft, Ø 42 mm

Abmessungen
(geringe Abweichungen möglich)

Brückenlänge	3,00/4,00/5,00 m
Breite	0,70 m
Gewicht	110/146/183 kg
Endgestell mit Leiter	50 kg

Achtung!
Für Baustellenmaße aktuelle Montageanleitung anfordern.
Technische Änderungen vorbehalten.
Endgestell auch mit Stahlfüßen lieferbar.

Weitere Erläuterungen zu den Qualitätsmerkmalen siehe Preisliste.

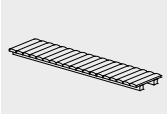
3.66300

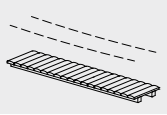
3.66320 - 3.66340

3.66387