Leiter für Plattform 1,00 m
zum Anbau an Stirnseite
Best.-Nr. 3.67340

zum Anbau an Längsseite
Best.-Nr. 3.67350

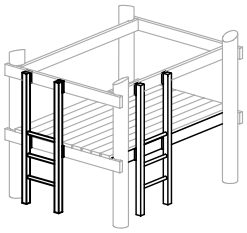

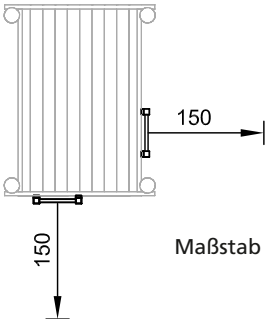

Maßstab 1:100

Leiter für Plattform 1,50 m
zum Anbau an Stirnseite
Best.-Nr. 3.67360

zum Anbau an Längsseite
Best.-Nr. 3.67370

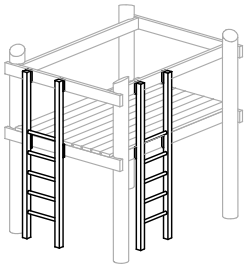

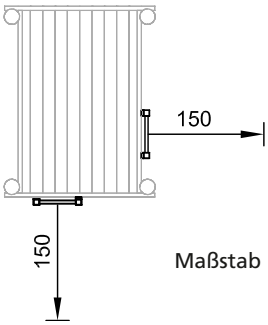

Maßstab 1:100

Leiter für Plattform 2,00 m
zum Anbau an Stirnseite
Best.-Nr. 3.67380

zum Anbau an Längsseite
Best.-Nr. 3.67390

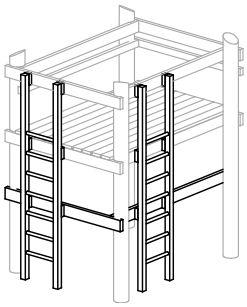

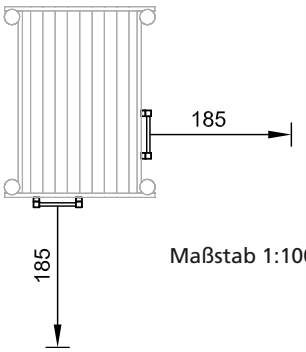

Maßstab 1:100

Sicherheitsprüfung nach EN 1176

Technische Angaben

Geräte aus nicht imprägnierter Gebirgslärche

herzgetrennt
Schnitthölzer herzgetrennt, dadurch Verminderung der Rissanfälligkeit

Hartholzsprossen
Klettersprossen aus Hartholz gefräst und gezapft, Ø 42 mm

Abmessungen
(geringe Abweichungen möglich)

Anbauhöhe	**1,00 m**	**1,50 m**	**2,00 m**
Länge	1,80 m	2,30 m	2,80 m
Breite	0,62 m	0,62 m	0,62 m
Gewicht	14,5 kg	17,5 kg	20,5 kg

Lieferumfang

1 Leiter

Installationshinweise

Untergrund
entsprechend einer
Fallhöhe = Anbauhöhe
(ausführliche Erläuterung siehe Preisliste)

Achtung!
Für Baustellenmaße aktuelle Montageanleitung anfordern.
Technische Änderungen vorbehalten.

Weitere Erläuterungen zu den Qualitätsmerkmalen siehe Preisliste.

© Richter Spielgeräte GmbH 09/18
Entwurf und Copyright

3.67340/3.67350

3.67360/3.67370

3.67380/3.67390

ANBAURAHMEN

für Hängebrücke Plattformhöhe 1,50 m
Best.-Nr. 3.66075

für Seilbrücke Plattformhöhe 1,50 m
Best.-Nr. 3.66623

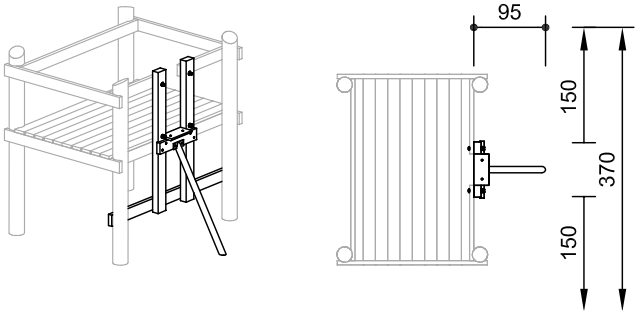

Maßstab 1:100

für Hängebrücke Plattformhöhe 2,00 m
Best.-Nr. 3.66085

für Seilbrücke Plattformhöhe 2,00 m
Best.-Nr. 3.66633

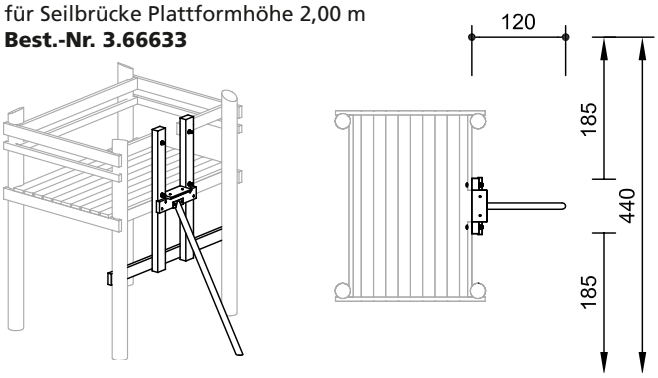

Maßstab 1:100

für Kettensteg
Best.-Nr. 3.66250

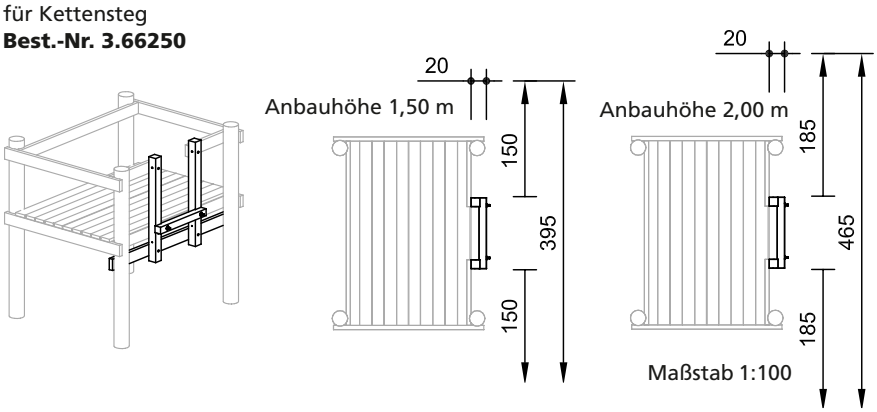

Maßstab 1:100

für Brücke
Best.-Nr. 3.66370

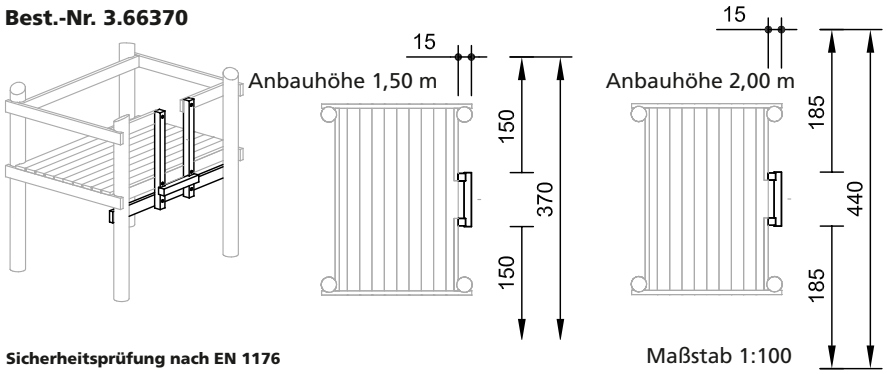

Maßstab 1:100

Sicherheitsprüfung nach EN 1176

3.66075/3.66623

3.66085/3.66633

3.66250

3.66370

Technische Angaben

alle Anbaurahmen aus nicht imprägnierter Gebirgslärche

herzgetrennt
Schnitthölzer herzgetrennt, dadurch Verminderung der Rissanfälligkeit

Abdeckkappe
großflächige Abdeckkappe zur Druckverteilung, Schutz gegen eindringendes Wasser und des Schraubenkopfes

Metallstreben feuerverzinkt, Ø 83 mm

Lieferumfang

jeweils 1 Rahmen
bei Hängebrücken und Seilbrücken mit Metallstrebe

Installationshinweise

Untergrund
entsprechend einer Fallhöhe = Anbauhöhe
(ausführliche Erläuterung siehe Preisliste)

Fundamente
Best.-Nr. 3.66075/3.66085
Anbaurahmen für Hängebrücke
Best.-Nr. 3.66623/3.66633
Anbaurahmen für Seilbrücke
1 Stück 60 x 60 x 40 cm
Aushubtiefe 60 cm

Achtung!
Für Baustellenmaße aktuelle Montageanleitung anfordern.
Technische Änderungen vorbehalten.

Weitere Erläuterungen zu den Qualitätsmerkmalen siehe Preisliste.