Steigstamm
Best.-Nr. 3.69505
zum Anbau an Hütten 1,00 m

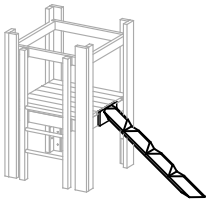

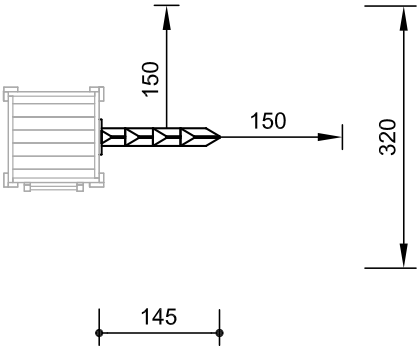

Maßstab 1:100

Steigstamm
Best.-Nr. 3.69515
zum Anbau an Hütten 1,50 m

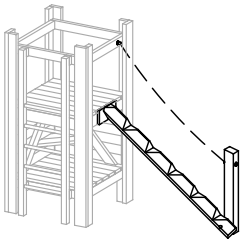

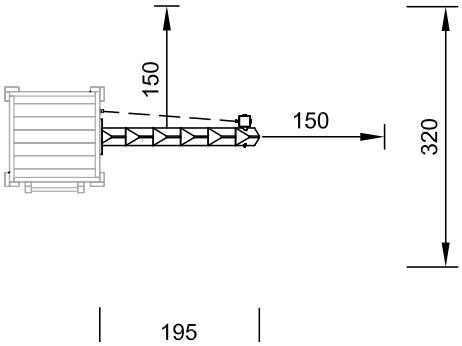

Sicherheitsprüfung nach EN 1176

Maßstab 1:100

Best.-Nr. 3.69515

Lieferumfang
1 Steigstamm mit Kettenhandlauf und Standpfosten

Installationshinweise
Untergrund
entsprechend einer Fallhöhe ≤ 1,50 m
(ausführliche Erläuterung siehe Preisliste)

Fundamente
1 Stück 60 x 60 x 50 cm
Aushubtiefe 70 cm

Achtung!
Für Baustellenmaße aktuelle Montageanleitung anfordern.
Technische Änderungen vorbehalten.
Geräte auch mit Stahlfüßen lieferbar.

Technische Angaben

Best.-Nr. 3.69505

Gerät aus nicht imprägnierter Gebirgslärche

herzgetrennt
Schnitthölzer herzgetrennt, dadurch Verminderung der Rissanfälligkeit

Abmessungen
(geringe Abweichungen möglich)

Länge	2,45 m
Gewicht	40 kg

Lieferumfang
1 Steigstamm

Installationshinweise
Untergrund
entsprechend einer Fallhöhe ≤ 1,00 m
(ausführliche Erläuterung siehe Preisliste)

Fundamente
1 Stück 100 x 60 x 40 cm
Aushubtiefe 60 cm

Best.-Nr. 3.69515

Steigstamm aus nicht imprägnierter Gebirgslärche, Standpfosten aus Eiche

Schrägschnitt
Senkrechter Standpfosten mit abgeschrägtem Hirnholzabschnitt als konstruktive Holzschutzmaßnahme

herzgetrennt
Schnitthölzer herzgetrennt, dadurch Verminderung der Rissanfälligkeit

Abdeckkappe
großflächige Abdeckkappe zur Druckverteilung, Schutz gegen eindringendes Wasser und des Schraubenkopfes

Ketten
kurzgliedrige Ketten 6 mm, vor dem Feuerverzinken verschweißt (V2A auf Anfrage)

Distanzbeschlag
zur Vermeidung von Kordelfangstellen

Abmessungen
(geringe Abweichungen möglich)

Länge	2,35 m
Gewicht	80 kg

Weitere Erläuterungen zu den Qualitätsmerkmalen siehe Preisliste.

3.69505

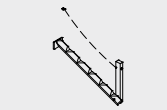

3.69515

© Richter Spielgeräte GmbH 09/18
Entwurf und Copyright

Sandspieleinrichtung
Best.-Nr. 3.19100
zum Anbau an Hütten 1,50 m

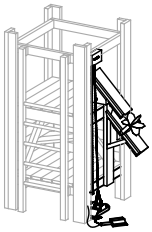

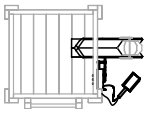

Maßstab 1:100

Kletterwand
Best.-Nr. 3.67503
zum Anbau an Hütten 1,50 m

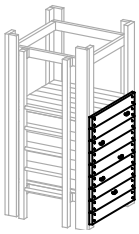

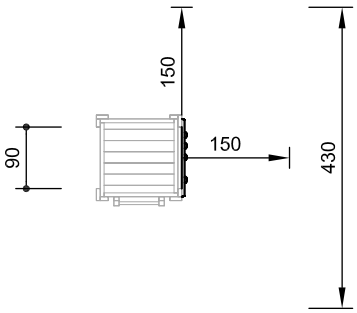

Maßstab 1:100

Kletterseil
Best.-Nr. 3.69430
zum Anbau an Plattformhütte 1,50 m
mit Dach

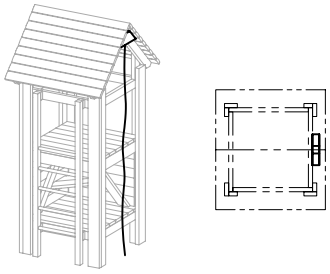

Kletterseil
Best.-Nr. 3.69433
zum Anbau an Plattformhütte 1,00 m
mit Dach

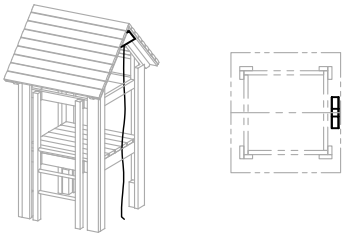

Maßstab 1:100

Sicherheitsprüfung nach EN 1176

Lieferumfang
1 Kletterseil mit Befestigung für
Plattformhüttendach
Installationshinweise
Untergrund
entsprechend einer Fallhöhe
Best.-Nr. 3.69430 ≤ 2,00 m
Best.-Nr. 3.69433 ≤ 1,50 m
(ausführliche Erläuterung siehe Preisliste)
Fundamente
1 Stück 30 x 30 x 30 cm
Aushubtiefe 50 cm

Achtung!
Für Baustellenmaße aktuelle Montageanleitung anfordern.
Technische Änderungen vorbehalten.

3.19100

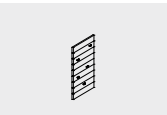

3.67503

3.69430/3.69433

Technische Angaben

Best.-Nr. 3.19100
Gerät aus nicht imprägnierter
Gebirgslärche

herzgetrennt
Schnitthölzer herzgetrennt, dadurch
Verminderung der Rissanfälligkeit

Sinterbuchse
für alle Hin- und Herbewegungen
werden Sintermetallgleitlager einge-
setzt, die sich bei Benutzung selbst
schmieren und bei Bedarf gut austausch-
bar sind

Sandbehälter aus textilarmiertem
Gummigurt, 8 mm stark, PAK frei
Sandrad feuerverzinkt

Lieferumfang
1 Sandaufzug mit Schaufel
1 2-stufige Sandrinne mit Sandrad

Installationshinweise
Untergrund
Für die Spielfunktion ist Sand
notwendig.

Best.-Nr. 3.67503
Kletterwand aus nicht imprägnierter
Gebirgslärche

herzgetrennt
Schnitthölzer herzgetrennt, dadurch
Verminderung der Rissanfälligkeit

Nut und Feder
Kletterwand aus 40 mm Nut- und
Federbohlen

Profi-Klettergriffe aus Sand/Kunstharz-
gemisch mit 100 % sicherem Antirotier-
system gegen ungewolltes Verdrehen der
Griffe
Abmessungen
(geringe Abweichungen möglich)

Höhe	1,50 m
Breite	0,90 m
Gewicht	50 kg

Lieferumfang
1 Kletterwand angebaut
5 Klettergriffe
Installationshinweise
Untergrund
entsprechend einer Fallhöhe ≤ 1,50 m
(ausführliche Erläuterung siehe Preisliste)

Best.-Nr. 3.69430/3.69433

Corocord®-Seil
Spezialseile in Herkulesmachart
sechslitziges Corocord®-Seil in Her-
kulesmachart, abriebvergütet, wobei
die Stahlkerne der sechs Litzen erhitzt
werden und dadurch die
Polyesterummantelung aufschmilzt

Seilanschluss fest
passgenauer Beschlag ohne gefährliche
Öffnungen, Bodenverankerung mit
Kette

Abmessungen
(geringe Abweichungen möglich)
Best.-Nr. 3.69430/3.69433

Anbauhöhe	3,00/2,50 m
Gewicht	5 kg

Best.-Nr. 3.69430/3.69433

Weitere Erläuterungen zu den Qualitätsmerkmalen siehe Preisliste.