Best.-Nr. 4.08100 Hühnchen

Spielwert
Die sympathische Ausstrahlung der Tiere kann maßgeblich dazu beitragen, einen Spielraum für kleine Kinder freundlich zu gestalten. Sie werden vor allem als Reitgelegenheit genutzt. Durch Gewichtsverlagerung entsteht eine kleine Kippbewegung.

Best.-Nr. 4.08110 Fischchen

Wesentliche Merkmale
- kindgerechte Vermaßung
- freundliche Ausstrahlung
- natürlich belassene Holzoberfläche für taktile Sinnesansprache
- farbige Gestaltung
- Bewegungsaktivität: klettern, reiten

Empfohlen
- für Kleinkindbereiche von:
  öffentlichen Spielplätzen
  Kindergärten
  hausnahen Spielräumen
  Kinderheimen
  kindertherapeutischen Zentren
  Campingplätzen
- für Kinderkrippen

Hühnchen
Fischchen
jeweils mit Fertigfundament

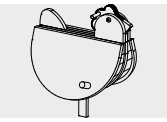

4.08100

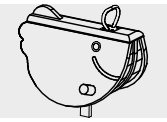

4.08110

Copyright © Richter Spielgeräte GmbH 04/19

Entwurf F. Dorband/K.H. Thiele

Best.-Nr. 4.08100 Hühnchen

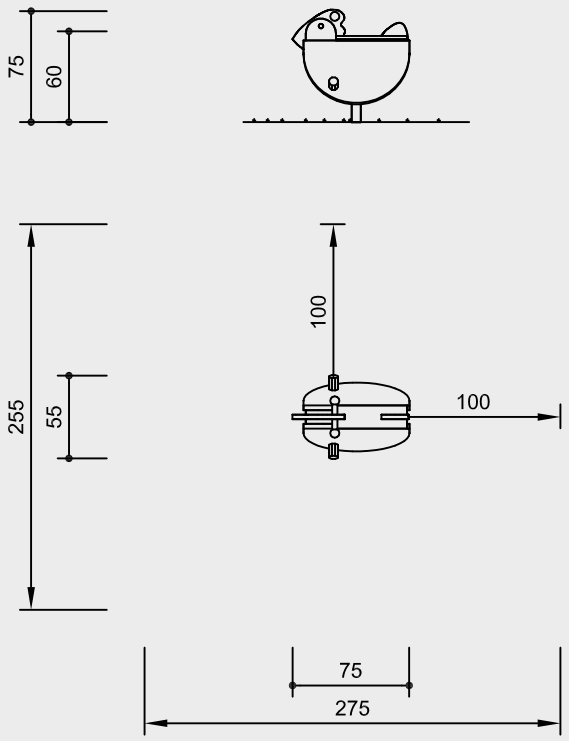

Best.-Nr. 4.08110 Fischchen

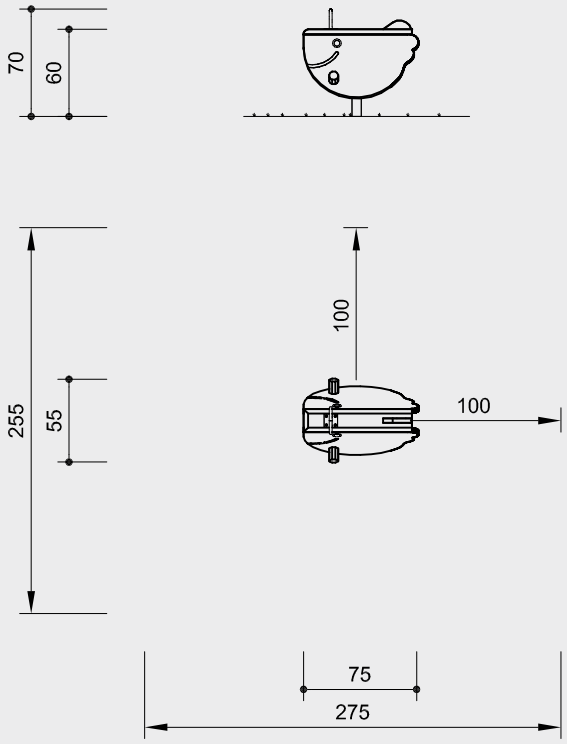

Maßstab 1:50

Sicherheitsprüfung nach EN 1176

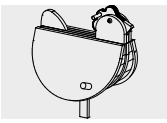

4.08100

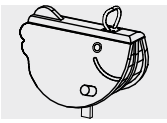

4.08110

Technische Angaben

Geräte aus nicht imprägnierter Gebirgslärche

herzgetrennt
Schnitthölzer herzgetrennt, dadurch Verminderung der Rissanfälligkeit

Schichtholz
Formteile aus Lärchendreischichtplatte 30 mm, wetterfest verleimt

Sinterbuchse
für alle Hin- und Herbewegungen werden Sintermetallgleitlager eingesetzt, die sich bei Benutzung selbst schmieren und bei Bedarf gut austauschbar sind

Farbe
Farbgebung mit lösungsmittelfreiem Acryllack: die Verarbeitung erfolgt so, dass die Struktur des Holzes noch gut erkennbar bleibt

Wippmechanik feuerverzinkt

Weitere Erläuterungen zu den Qualitätsmerkmalen siehe Preisliste.

Abmessungen
(geringe Abweichungen möglich)

Höhe	0,70 bzw. 0,75 m
Sitzhöhe	0,60 m
Länge	0,75 m
Breite	0,55 m
Gewicht	140 kg

Lieferumfang

1 Tierkörper, montiert auf feuerverzinkter Wippmechanik
1 Fertigfundament aus Beton

Installationshinweise

Untergrund
Anforderung an Boden:
wie Fallhöhe ≤ 1,00 m
(ausführliche Erläuterung siehe Preisliste)

Fundamente
Aushub für Fertigfundament
0,45 x 0,95 x 0,20 m
Empfehlung
Bei losem Bodenmaterial Fertigfundament dauerhaft abdecken, z. B. mit Fallschutzmatten

Achtung!
Für Baustellenmaße aktuelle Montageanleitung anfordern.
Technische Änderungen vorbehalten.