Spielwert
Der kleine gestreifte Fisch ist ein liebenswürdiger Spielort für die Jüngsten. Die freundliche Ausstrahlung der Figur wird durch die warmen Farben unterstützt. Die dreieckige Plattform bietet unterschiedliche Aufstiegsmöglichkeiten. Die Rampe verfügt über eine glatte Edelstahlfläche, sowie Halbhölzer als Krabbelhilfe. Die Plattform ist auch über Stufen erreichbar.

Wesentliche Merkmale
- liebenswürdige formale Anmutung
- Interesse weckende Gestaltung
- Sitzplattform mit Schattenwand
- Aufstiegsvarianten mit Krabbelhilfe
- geneigte Edelstahlfläche

Empfohlen
- für Kleinkindbereiche von:
  öffentlichen Spielplätzen
  hausnahen Spielräumen
  Kindergärten
  Kinderheimen
  kindertherapeutischen Zentren
  Campingplätzen
- für Kinderkrippen

Kleiner Fisch
mit geneigter Edelstahlfläche und Treppe

Copyright © Richter Spielgeräte GmbH 04/19

Entwurf F. Dorband/K.H. Thiele

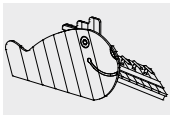

4.08501

Best.-Nr. 4.08501 Kleiner Fisch

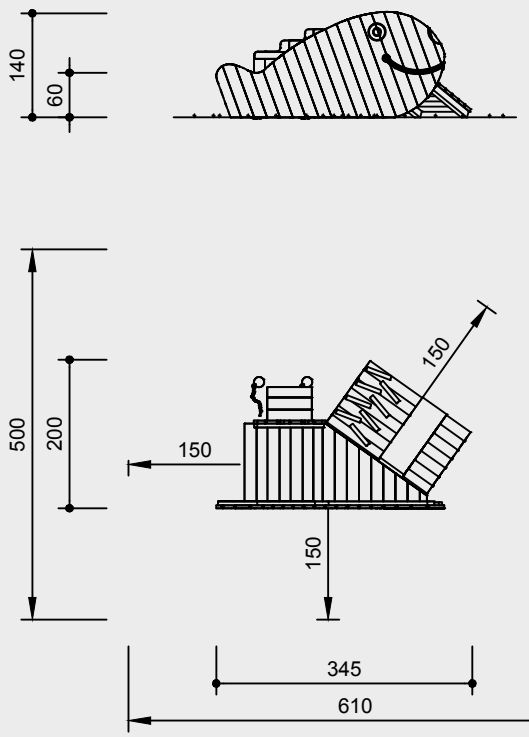

Maßstab 1:100

Sicherheitsprüfung nach EN 1176

Technische Angaben

Gerät aus nicht imprägnierter Gebirgslärche

herzgetrennt
Schnitthölzer herzgetrennt, dadurch Verminderung der Rissanfälligkeit

Nut und Feder
Plattformboden, Seitenteil und Rampe aus 40 mm Nut- und Federbohlen

Bodenverankerung
alle Teile zur Bodenverankerung sind aus feuerverzinktem Stahl bzw. Edelstahl

geneigte Edelstahlfläche

Farbe
zur Farbgebung werden lösungsmittelfreie Acryllacke verwendet, die Verarbeitung erfolgt so, dass die Struktur des Holzes noch gut erkennbar ist

Weitere Erläuterungen zu den Qualitätsmerkmalen siehe Preisliste.

Abmessungen
(geringe Abweichungen möglich)

Höhe	1,40 m
Länge	3,45 m
Breite	2,00 m
Gewicht	330 kg

Lieferumfang

1 Seitenteil in Fischform mit Treppe und Podest
1 Rampe mit geneigter Edelstahlfläche und Aufstiegshilfen
1 Backtisch, 2 Schaufeln
6 Fundamenteisen

Installationshinweise

Untergrund
entsprechend einer Fallhöhe ≤ 0,60 m
(ausführliche Erläuterung siehe Preisliste)

Fundamente
6 Stück 30 x 30 x 30 cm
Aushubtiefe 50 cm

Achtung!
Für Baustellenmaße aktuelle Montageanleitung anfordern.
Technische Änderungen vorbehalten.

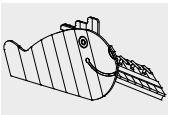

4.08501