Best.-Nr. 5.20950 Kugelventil

Best.-Nr. 5.20907 Wasserweiche

Spielwert
Wasserspielanlagen gewinnen an Reiz, wenn durch sie Wasser auf vielfältige Weise erfahrbar wird. Das Stauen zum Beispiel macht Kindern besonders Spaß. Zum einen sind sie beim Eindämmen der Wasserflut momentaner Herr über das Element, zum anderen erleben sie beim Öffnen des Wehres spielerisch die Kraft des Wassers. Das sinnlichste Erleben des Stauens gelingt mit natürlichen Materialien wie Matsch, Laub und Stöckchen. Dies ist jedoch oftmals nicht möglich oder nicht erwünscht. Aus diesem Grunde sind Kombinationselemente wie Wehre oder Ventile wichtig.

Wesentliche Merkmale
- anspruchsvolles Design
- belastbare Konstruktion, auch für breite Rinnen geeignet
- Spielimpuls: technischer Ausdruck

Geeignet
- für Kinder ab 3 Jahren
- für alle Wasserspielbereiche in Spiel- und Erlebnisräumen

Best.-Nr. 5.20930 Ziehwehr

Wasserweiche
Ziehwehr
Kugelventil

5.20907

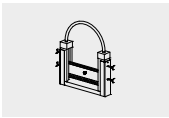

5.20930

5.20950

Copyright © Richter Spielgeräte GmbH 11/18

Entwurf G. Beltzig / J. O. Gaier

Best.-Nr. 5.20907 Wasserweiche

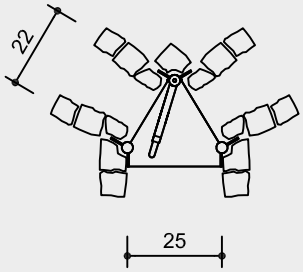

Best.-Nr. 5.20930 Ziehwehr
mit Montagerahmen

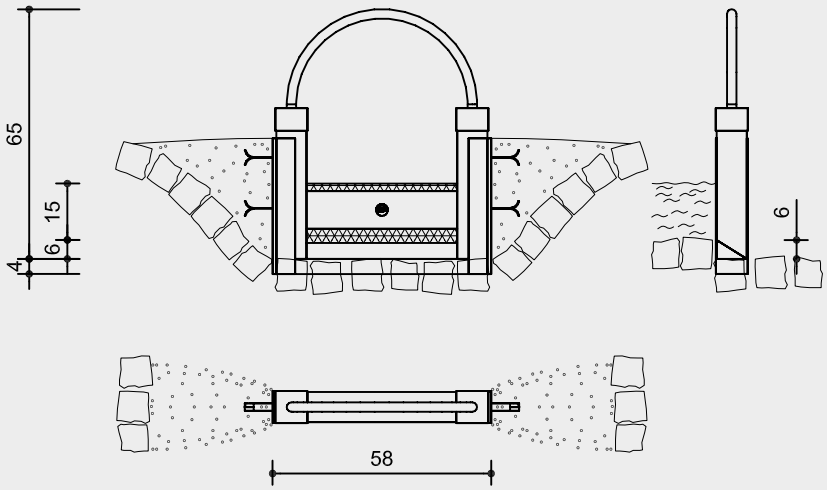

Best.-Nr. 5.20950 Kugelventil

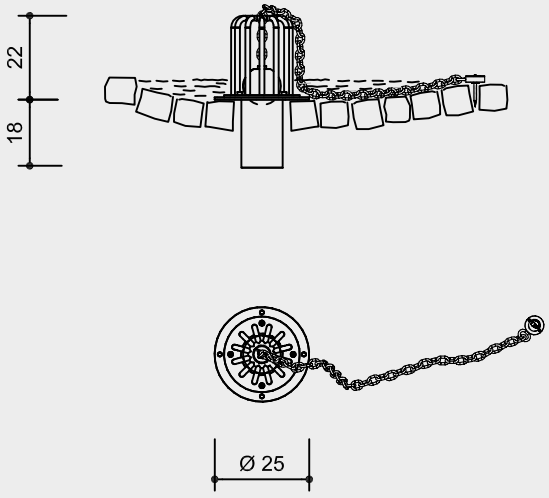

Maßstab 1:20

Sicherheitsprüfung nach EN 1176

5.20907

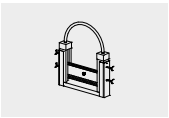

5.20930

5.20950

Technische Angaben

Best.-Nr. 5.20907 Wasserweiche
Gesamtkonstruktion aus V2A, glasperlengestrahlt
Dichtplatte aus Vollgummi

Abmessungen
(geringe Abweichungen möglich):

Höhe	0,15 m
Seitenlänge	0,22 bzw. 0,25 m
Stauhöhe	0,12 m
Gewicht	6 kg

Best.-Nr. 5.20930 Ziehwehr mit Montagerahmen zum Einmauern oder Einbetonieren
Sämtliche Metallteile aus V2A, glasperlengestrahlt
Dichtung aus 20 mm Gummiplatte

Abmessungen
(geringe Abweichungen möglich):

Höhe	0,65 m
Breite	0,58 m
Stauhöhe	0,15 m
Gewicht	20 kg

Best.-Nr. 5.20950 Kugelventil
Gerät aus V2A, glasperlengestrahlt
Kugel aus Polyamid, frei beweglich in einem Käfig
Käfig auf eine runde Platte mit Rohranschluss Durchmesser 100 mm, zur Verbindung an bauseitiges KG Rohr, geschraubt
Platte und Kette zum Andübeln

Abmessungen
(geringe Abweichungen möglich):

Gerätehöhe	0,24 m
Grundplatte	Ø 250 mm
Kugel	Ø 100 mm
Gewicht	12 kg

Lieferumfang
jeweils 1 Teil

Installationshinweise

Untergrund befestigt

Fundamente je nach Einbausituation

Ziehwehr
Den Spielplatzverhältnissen angepasst, ist die Dichtfunktion sehr gut, eine geringfügige Durchlässigkeit ist jedoch möglich. Für die Funktion ist ein Höhenunterschied von 6 cm notwendig, da die Schwelle schräg ausgebildet ist, damit sich im Dichtbereich nichts ablagert.

Kugelventil
Der Abfluss des Kugelventils sollte mit einer Reinigungsmöglichkeit (Sandfang) ausgestattet werden.

Achtung!
Für Baustellenmaße aktuelle Montageanleitung anfordern.
Technische Änderungen vorbehalten.
Für den Einsatz in Chlorwasser sind die Geräte auch in V4A lieferbar.