Spielwert
Mit unserem Segelboot gehen auch Landratten auf große Fahrt. Die kindlichen Entdecker können fröhlich auf den Wellen schaukeln, vor allem dann, wenn jemand am Mast steht, und für kräftigen Wind sorgt. Ein nicht so mutiger Seemann sitzt an der Ruderpinne und hält den Kurs. Man fällt auch bei heftigem Sturm nicht herunter, weil man sich überall gut festhalten kann. Das Segelboot regt zu vielen Bewegungsaktivitäten und Rollenspielen an.

Wesentliche Merkmale
- Alleinstellung
- die Dreipunktaufhängung schafft die Illusion des Segelbootfahrens
- Spielimpuls: Form, Mastabspannung
- Bewegungsaktivität: Gewichtsverlagerung, wippen, schaukeln

Empfohlen
- für Kinder ab 3 Jahren
- für Kindergärten
  Kindertagesstätten
  Kinderheime
  hausnahe Spielräume
  öffentliche Spielplätze
  Freibäder

Segelboot
Segelboot mit Fahne

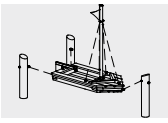

6.03200/6.03201

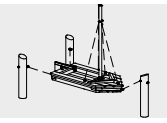

6.03210

Copyright © Richter Spielgeräte GmbH 05/19

Entwurf P. Hannes

Order No. 6.03200 Segelboot mit Fahne

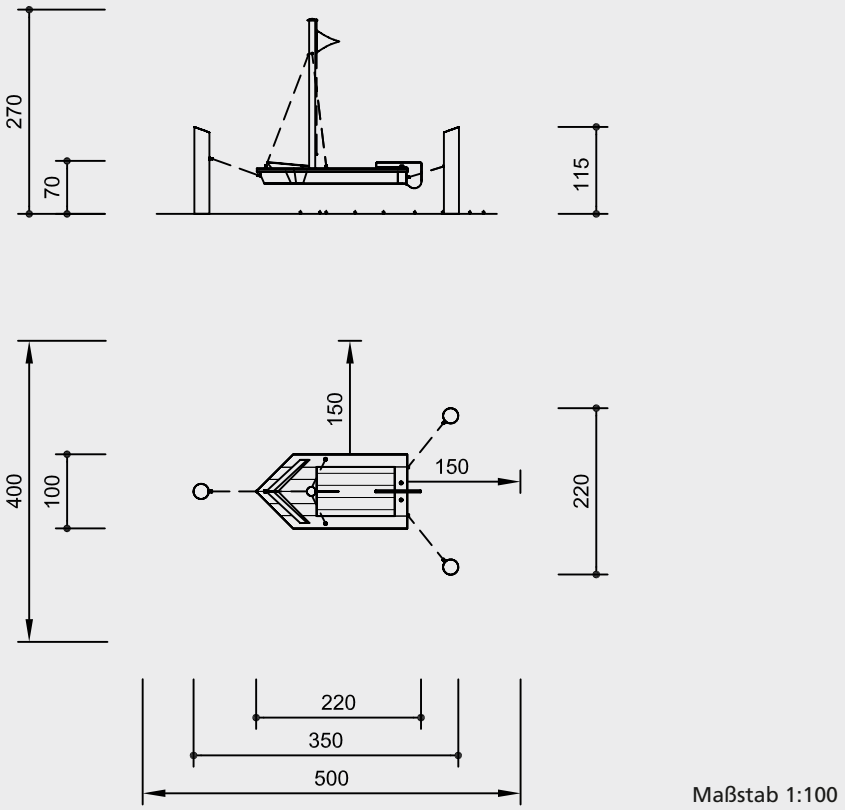

Sicherheitsprüfung nach EN 1176

Lieferumfang

Best.-Nr. 6.03200
Segelboot mit Fahne
1 Schiff mit Mast und Pinne
3 Standpfosten aus Robinie
1 hissbare Fahne

Best.-Nr. 6.03201
Segelboot mit Fahne
wie vor, jedoch Standpfosten
aus feuerverzinktem Stahlrohr
Ø 178 mm

Best.-Nr. 6.03210
Segelboot
1 Schiff mit Mast und Pinne
3 Standpfosten aus Robinie

Installationshinweise

Untergrund
entsprechend einer Fallhöhe ≤ 1,00 m
(ausführliche Erläuterung siehe Preisliste)

Fundamente
3 Stück 80 x 80 x 80 cm
Aushubtiefe 100 cm

Achtung!
Für Baustellenmaße aktuelle Montageanleitung anfordern.
Technische Änderungen vorbehalten.
Für den Einsatz in Chlorwasser sind die Standpfosten auch in V4A lieferbar.

Technische Angaben

Geräte aus nicht imprägnierter Gebirgslärche

weißgeschält
Palisaden weißgeschält, Ø 18 - 21 cm, aus Robinie

Schrägschnitt
Senkrechte Standpfosten mit abgeschrägtem Hirnholzabschnitt als konstruktive Holzschutzmaßnahme

herzgetrennt
Schnitthölzer herzgetrennt, dadurch Verminderung der Rissanfälligkeit

Nut und Feder
Deck und Boden aus 40 mm Nut- und Federbohlen

Kardangelenk
Aufhängung mit 7 mm Ketten und Drehwirbeln an gesenkgeschmiedeten, feuerverzinkten Gelenkgabeln mit einem aus zwei Schaukellagern bestehenden Kardaneinsatz, selbstschmierend

Abdeckkappe
großflächige Abdeckkappe zur Druckverteilung, Schutz gegen eindringendes Wasser und des Schraubenkopfes

nachstellbar
wartungsfreundlich durch nachziehbare zweiteilige Schraubverbindung ohne überstehendes Gewinde

Sinterbuchse
für alle Hin- und Herbewegungen werden Sintermetallgleitlager eingesetzt, die sich bei Benutzung selbst schmieren und bei Bedarf gut austauschbar sind

Ketten
Boot aufgehängt an kurzgliedrigen Ketten, 7 mm, vor dem Feuerverzinken verschweißt; Mastabspannung aus kurzgliedrigen V2A-Ketten, 6 mm

Beschlagsteile feuerverzinkt

Fahne aus wetterfester PVC-Planenware

Abmessungen
(geringe Abweichungen möglich)

Länge	3,50 m
Breite	2,20 m
Sitzhöhe	0,70 m
Gewicht	
Best.-Nr. 6.03200	335 kg
Best.-Nr. 6.03210	330 kg
Best.-Nr. 6.03201	265 kg

Weitere Erläuterungen zu den Qualitätsmerkmalen siehe Preisliste.

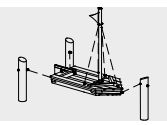

6.03200/6.03201

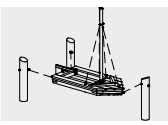

6.03210