Spielwert
Diese Wippen gibt es in unterschiedlicher Ausführung. Bei der einfachen Version mit zwei Haltegriffen bewegen sich die Wippenden durch Gewichtsverlagerung über der farbigen Achskonstruktion auf und nieder. Die Doppelwippe hat auf jeder Seite zwei Griffe und schafft Platz für vier Kinder. Ein spezielles Vergnügen bieten diese beiden miteinander verbundenen Wippen, die komplett als sogenannte Zwillingswippe angeboten werden. Nebeneinander auf und ab zu wippen macht besonderen Spaß.

Wesentliche Merkmale
- progressive Gummifederung begleitet den gesamten Wippvorgang alleiniges Wippen möglich
- Spielimpuls: farbige Metallkonstruktion, Griffe
- Bewegungsaktivität: wippen, abstoßen, Gewichtsverlagerung

Empfohlen
- für Kinder ab 4 Jahren
- für öffentliche Spielplätze
  Kindertagesstätten
  Freizeitanlagen
  Schulen
  Behindertenspielräume

Barrierefrei
- besondere Bewegungserfahrung

Balkenwippe
Doppelwippe
Zwillingswippe

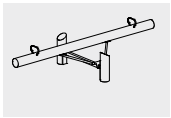

6.11600

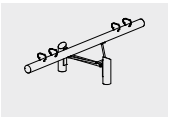

6.11610

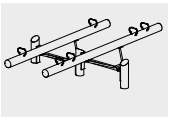

6.11620

© Richter Spielgeräte GmbH 07/19
Entwurf und Copyright

Best.-Nr. 6.11600 Balkenwippe

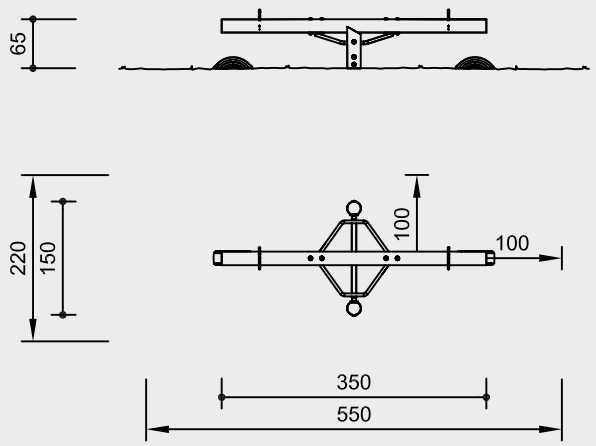

Best.-Nr. 6.11610 Doppelwippe

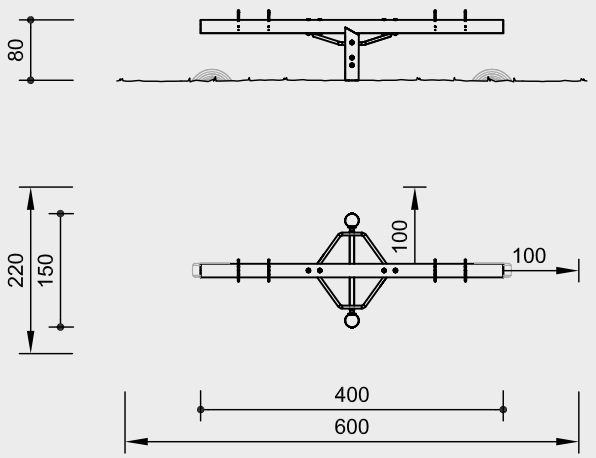

Best.-Nr. 6.11620 Zwillingswippe

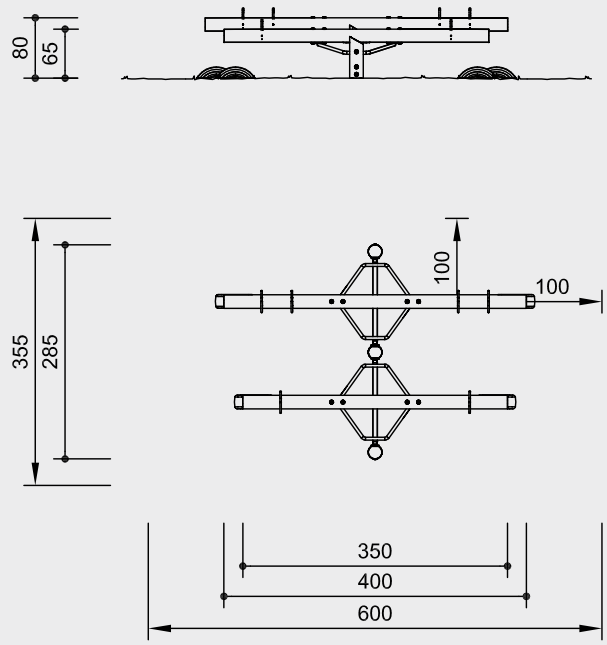

Maßstab 1:100

Sicherheitsprüfung nach EN 1176

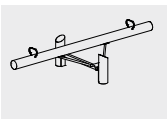

6.11600

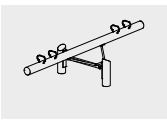

6.11610

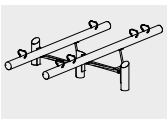

6.11620

Technische Angaben

Wippbalken aus nicht imprägnierter Gebirgslärche

weißgeschält
Wippbalken weißgeschält, Ø 18 - 21 cm

Entlastungsschnitt
nicht herzgetrennte Teile mit Sägeschnitt im Rundholz bzw. Entlastungsbohrung, dadurch gezielte Vorwegnahme der natürlichen Rissbildung

Standpfosten aus Robinie, Ø 15 - 18 cm

Wippmechanik gummigedämpft, farbig lackiert, Standardfarbe blau

Haltegriffe aus V2A, glasperlengestrahlt

Weitere Erläuterungen zu den Qualitätsmerkmalen siehe Preisliste.

Abmessungen
(geringe Abweichungen möglich)

Best.-Nr. 6.11600 Balkenwippe

max. Wipphöhe	1,35 m
Länge	3,50 m
Breite	1,50 m
Gewicht	120 kg

Best.-Nr. 6.11610 Doppelwippe

max. Wipphöhe	1,35 m
Länge	4,00 m
Breite	1,50 m
Gewicht	140 kg

Best.-Nr. 6.11620 Zwillingswippe

max. Wipphöhe	1,35 m
Länge	3,50 bzw. 4,00 m
Breite	2,85 m
Gewicht	250 kg

Lieferumfang

1 bzw. 2 Wippbalken mit Griffen
1 bzw. 2 Wippmechanik(en)
2 bzw. 3 Standpfosten

Reifen zur Stoßdämpfung bauseits!

Installationshinweise

Untergrund
entsprechend einer Fallhöhe ≤ 1,50 m
(ausführliche Erläuterung siehe Preisliste)

Fundamente
Best.-Nr. 6.11600
2 Stück 60 x 60 x 60 cm
Aushubtiefe 80 cm
Best.-Nr. 6.11610
2 Stück 60 x 60 x 60 cm
Aushubtiefe 80 cm
Best.-Nr. 6.11620
3 Stück 60 x 60 x 60 cm
Aushubtiefe 80 cm

Achtung!
Für Baustellenmaße aktuelle Montageanleitung anfordern.
Technische Änderungen vorbehalten.