**Spielwert**
Schaukeln und Wiegen sind auf vielfältige Weise mit der kindlichen Erfahrungswelt verbunden. Immer wieder suchen Kinder Möglichkeiten, diese schwingenden Bewegungen zu erleben. In der Nestwiege zu liegen ist vor allem dann schön, wenn ein Mitspieler sie von außen in Bewegung setzt. Wenn mehrere „Küken" im Nest sitzen, ist der Spaß besonders groß.

**Wesentliche Merkmale**
- Emotionen auslösendes Design
- Vertrauen erweckende Tragekonstruktion aus Palisaden
- Spielimpuls: ins „Nest" legen
- Bewegungsaktivität: wiegen, schwingen, schaukeln

**Empfohlen**
- für Kinder ab 4 Jahren
- für Kindergärten
  Kindertagesstätten
  öffentliche Spielplätze
  hausnahe Spielräume

**Barrierefrei**
- besondere Bewegungserfahrung
- mit Betreuungsperson

*Best.-Nr. 6.14520 Nestwiege spezial mit Querbaum aus Stahl*

**Nestwiege**
**Nestwiege spezial**

**Hinweis: Das Erscheinungsbild des Vogelnestes und der Aufhängeseile wurde geändert, siehe Beschreibung auf der Rückseite.**

**6.14500**

**6.14520**

© Richter Spielgeräte GmbH 05/19
Entwurf und Copyright

**Best.-Nr. 6.14500 Nestwiege**

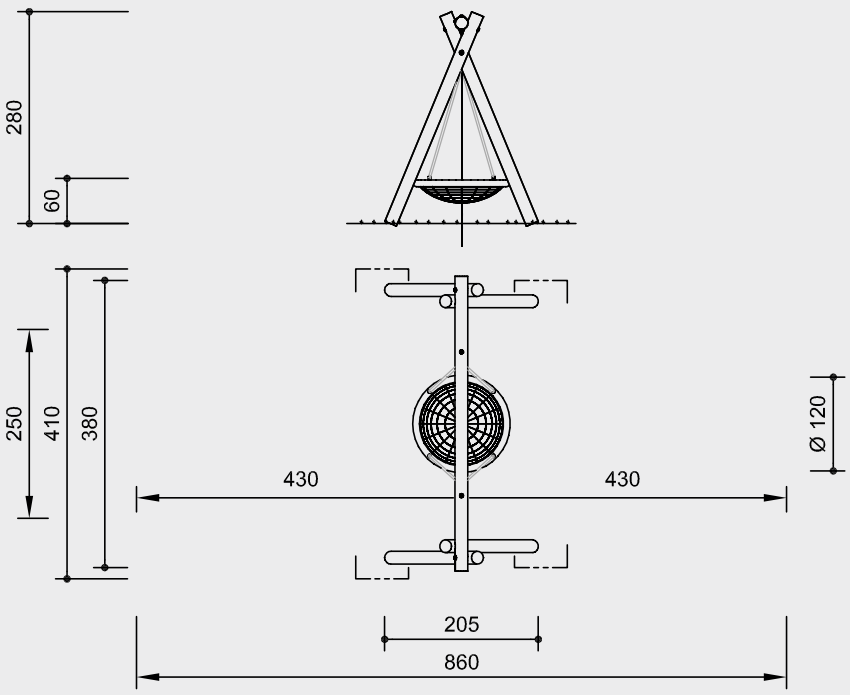


**Best.-Nr. 6.14520 Nestwiege spezial**

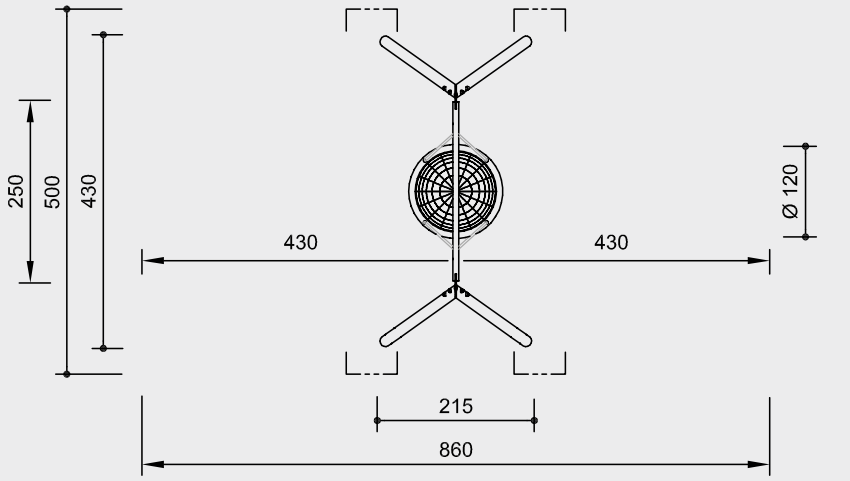


Maßstab 1:100

**Sicherheitsprüfung nach EN 1176**

## Lieferumfang

**Best.-Nr. 6.14500 Nestwiege**
1 Schaukelgestell
1 Storchennest mit Aufhängung an Seilen und Ketten

**Best.-Nr. 6.14520 Nestwiege spezial**
1 Schaukelgestell mit Stahlfüßen und Querbaum aus Stahl
1 Storchennest mit Aufhängung an Seilen und Ketten

**6.14500**

**6.14520**

## Installationshinweise

Untergrund
entsprechend einer Fallhöhe ≤ 1,50 m
(ausführliche Erläuterung siehe Preisliste)

Fundamente
4 Stück 60 x 70 x 60 cm
Aushubtiefe 80 cm

**Achtung!**
**Für Baustellenmaße aktuelle Montageanleitung anfordern.**
Technische Änderungen vorbehalten.
**Best.-Nr. 6.14500 Nestwiege auch mit Stahlfüßen lieferbar.**

## Technische Angaben

**weißgeschält**
Palisaden weißgeschält, Ø 15 - 18 cm, aus Fichte/Tanne, kesseldruckimprägniert nach DIN 68800-3, Gebrauchsklasse 4

**perforiert**
Perforierung des Holzes mit einer Vielzahl kleiner Bohrlöcher in der Erd-/Luftzone, zum definierten Eindringen des Imprägniermittels

**Kardangelenk**
gesenkgeschmiedete, feuerverzinkte Gelenkgabel mit einem aus zwei Schaukellagern bestehenden Kardaneinsatz, hier in verstärkter Ausführung

**Abdeckkappe**
großflächige Abdeckkappe zur Druckverteilung, Schutz gegen eindringendes Wasser und des Schraubenkopfes

**nachstellbar (6.14500)**
wartungsfreundlich durch nachziehbare zweiteilige Schraubverbindung ohne überstehendes Gewinde

**formschlüssig**
formschlüssige Bolzenverbindung mit eingefrästen Metallringen bzw. gezahnten Scheibendübeln bei hoher Beanspruchung in Querrichtung

**Sinterbuchse**
für alle Hin- und Herbewegungen werden Sintermetallgleitlager eingesetzt, die sich bei Benutzung selbst schmieren und bei Bedarf gut austauschbar sind

Storchennest Ø 120 cm mit grünem Seilring (PP), Sitznetz und Aufhängeseil in schwarz Ø 16 mm (PES)

Aufhängeketten Ø 7 mm aus Edelstahl

**Best.-Nr. 6.14520 Nestwiege spezial**

Materialbeschreibung wie vor, jedoch Palisaden aus nicht imprägnierter Gebirgslärche

**Querbaum aus Stahl**
aus verzinktem Stahl, mit biegesteifer Eckverbindung

**Bodenverankerung**
alle Teile zur Bodenverankerung sind aus feuerverzinktem Stahl bzw. Edelstahl

**Abmessungen**
(geringe Abweichungen möglich)

| **Best.-Nr.** | **6.14500** | **6.14520** |
|---|---|---|
| Höhe | 2,80 m | 2,80 m |
| Lichte Höhe | 2,60 m | 2,60 m |
| Breite | 3,80 m | 4,30 m |
| Tiefe | 2,05 m | 2,15 m |
| Gewicht | 310 kg | 280 kg |

Weitere Erläuterungen zu den Qualitätsmerkmalen siehe Preisliste.