Spielwert
Mit dem Seilreck und dem Quirl lassen sich vorhandene Standpfosten so nutzen, dass ein zusätzliches Spielangebot entsteht. Im hier gezeigten Beispiel sind beide Geräte mit unserem Senkrechten Kletternetz kombiniert. Das Seilreck zählt zu den klassischen Übungsgeräten und wird von Kindern gerne angenommen. Der Quirl hingegen fördert ganz neue Bewegungsabläufe und macht vor allem zu zweit Spaß.

Wesentliche Merkmale
- Bewegungsaktivität: klettern, turnen, drehen, Körperverlagerung

Geeignet
- für Kinder ab 6 Jahren
- für öffentliche Spielplätze
  Schulhöfe
  Sport- und Freizeitanlagen

Best.-Nr. 6.45100 Seilreck

Best.-Nr. 6.26700 Quirl

Best.-Nr. 6.46000 Kombination aus Quirl, Seilreck und Senkrechtem Kletternetz

Quirl
Seilreck
Senkrechtes Kletternetz
Kombination aus Quirl, Seilreck und Senkrechtem Kletternetz

6.27600

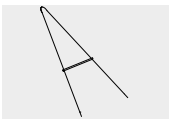

6.45100

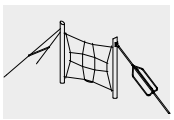

6.46000

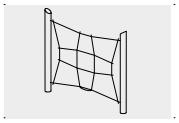

6.51630

Copyright © Richter Spielgeräte GmbH 08/17

Entwurf Richter/G. Thüre

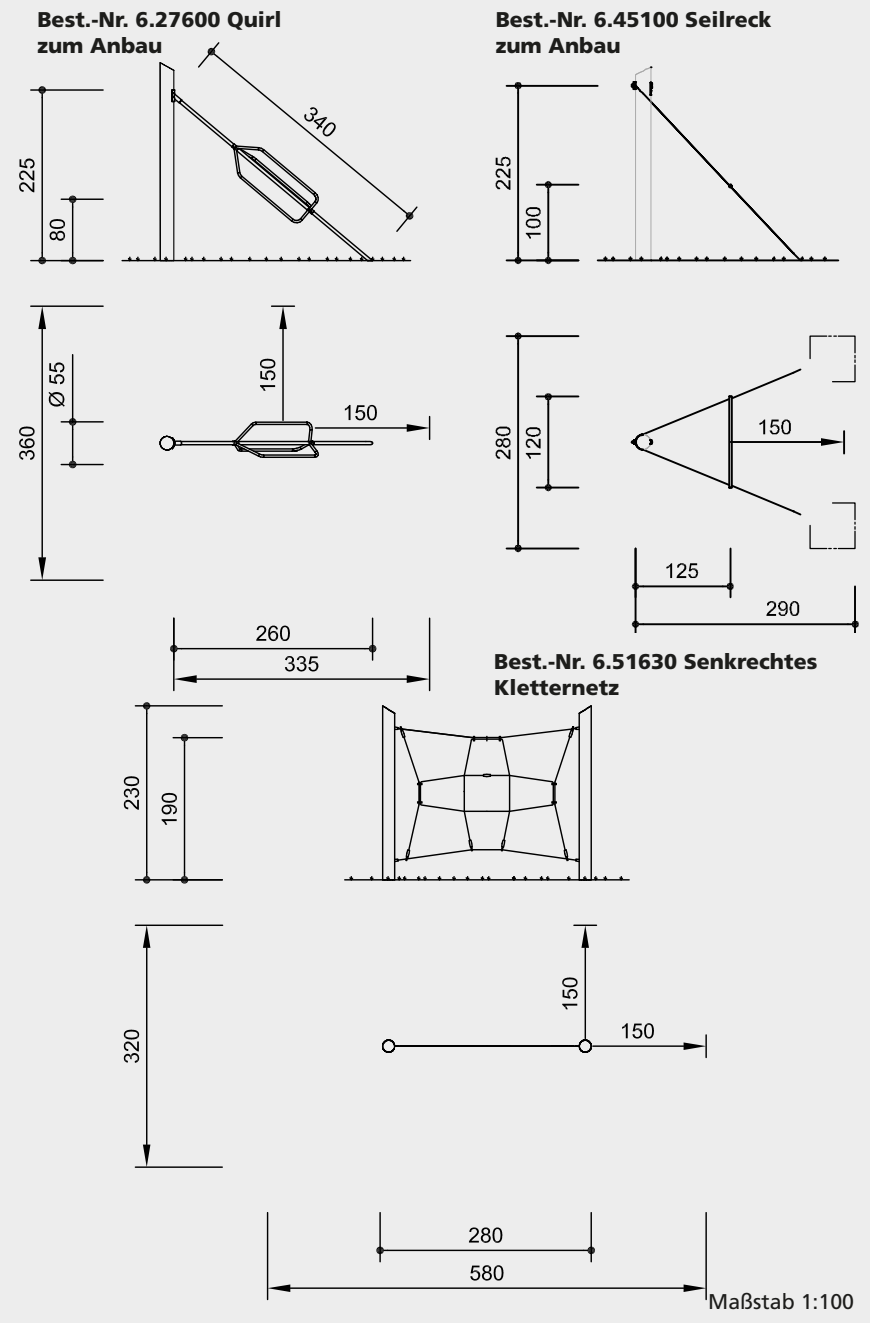

Sicherheitsprüfung nach EN 1176

Lieferumfang

Best.-Nr. 6.27600 Quirl
1 drehbarer Quirl aus V2A
zum Anbau an ein vorhandenes Gerät

Best.-Nr. 6.45100 Seilreck
1 Reckstange aus V2A
komplett mit Spannseilen verpresst
zum Anbau an ein vorhandenes Gerät

Standpfosten zum Anbau auf Anfrage

Best.-Nr. 6.51630 Senkrechtes Kletternetz
2 Standpfosten mit Netz

Installationshinweise

Untergrund entsprechend einer Fallhöhe
Best.-Nr. 6.27600 ≤ 1,00 m
Best.-Nr. 6.45100 ≤ 1,00 m
Best.-Nr. 6.51630 ≤ 1,50 m
(ausführliche Erläuterung siehe Preisliste)
Fundamente
Best.-Nr. 6.27600
1 Stück 30 x 80 x 40 cm, Aushub 60 cm
Best.-Nr. 6.45100
2 Stück 60 x 60 x 40 cm, Aushub 80 cm
Best.-Nr. 6.51630
2 Stück 60 x 60 x 60 cm, Aushub 80 cm
Achtung!
Für Baustellenmaße aktuelle Montageanleitung anfordern.
Technische Änderungen vorbehalten.
Senkrechtes Kletternetz auch aus Lärche mit Stahlfüßen lieferbar.

6.27600

6.45100

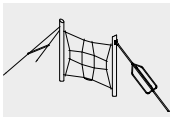
6.46000

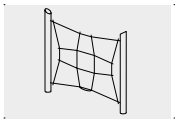
6.51630

Technische Angaben

Best.-Nr. 6.27600 Quirl
Gerät aus V2A, glasperlengestrahlt, Rohrdurchmesser 42 bzw. 30 mm

Sinterbuchse
für alle Hin- und Herbewegungen werden Sintermetallgleitlager eingesetzt, die sich bei Benutzung selbst schmieren und bei Bedarf gut austauschbar sind

obere Beschläge passend zum Hauptgerät

Best.-Nr. 6.45100 Seilreck
Corocord®-Seil
Spezialseile in Herkulesmachart
Abspannseile aus 19 mm sechslitzigem Corocord®-Seil in Herkulesmachart, abriebvergütet, wobei die Stahlkerne der sechs Litzen erhitzt werden und dadurch die Polyesterummantelung aufschmilzt, Standardfarbe rot

Reckstange aus V2A, Ø 30 mm, glasperlengestrahlt

obere Beschläge passend zum Hauptgerät

Best.-Nr. 6.51630
Senkrechtes Kletternetz
weißgeschält
Palisaden weißgeschält, Ø 15 - 18 cm, aus Fichte/Tanne, kesseldruckimprägniert nach DIN 68800-3, Gebrauchsklasse 4

Schrägschnitt
Senkrechte Standpfosten mit abgeschrägtem Hirnholzabschnitt als konstruktive Holzschutzmaßnahme

perforiert
Perforierung des Holzes mit einer Vielzahl kleiner Bohrlöcher in der Erd-/Luftzone, zum definierten Eindringen des Imprägniermittels

Corocord®-Seil
Spezialseile in Herkulesmachart
Netz aus 19 mm sechslitzigem Corocord®-Seil in Herkulesmachart, abriebvergütet, wobei die Stahlkerne der sechs Litzen erhitzt werden und dadurch die Polyesterummantelung aufschmilzt, Standardfarbe rot

Abmessungen
(geringe Abweichungen möglich)

Best.-Nr. 6.27600 Quirl	
Anbauhöhe	2,25 m
Länge	3,40 m
Gewicht	40 kg
Best.-Nr. 6.45100 Seilreck	
Anbauhöhe	2,25 m
Reckstange	Höhe 1,00 m
	Länge 1,20 m
	Gewicht 17 kg
Best.-Nr. 6.51630 Senk. Kletternetz	
Höhe	2,30 m
Breite	2,80 m
Netz	1,75 x 2,50 m
Gewicht	110 kg
Best.-Nr. 6.46000 Kombination	
Höhe	2,45 m
Länge	7,40 m
Breite	1,90 m
Gewicht	190 kg

Weitere Erläuterungen zu den Qualitätsmerkmalen siehe Preisliste.