Im Hafen
Auf unserem stählernen Schiff „Sand“, aus der Produktreihe moderner Arbeitsschiffe, arbeiten kleine und große Matrosen, Stauer, Schiffsoffiziere und Steuermänner Hand in Hand. Sie sorgen dafür, dass das Sandschiff bald wieder auslaufen kann. Vorher aber muss der Schiffsrumpf mit dem Ladegeschirr geleert und wieder beladen werden. Eingebettet in eine Hafenlandschaft mit Stegen und Anlegern ist das Metallschiff „Sand“ Hingucker, Treffpunkt und Ort für Rollenspiele gleichermaßen.

mögliche Zugänge: z. B. Schräge Rampe, Schräges Kletternetz

Metallschiff „Sand“
mit Sandtransportanlage

Wesentliche Merkmale
- Alleinstellung
- Attraktion
- farbige Gestaltung
- anspruchsvolles Design
- fordert zum Rollenspiel auf

Geeignet
- für Kinder ab 5 Jahren
- für öffentliche Spielräume
  Freizeitanlagen
  Themenspielplätze

Copyright © Richter Spielgeräte GmbH 01/19

Entwurf G. Beltzig

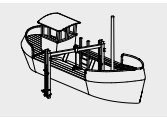

8.01000

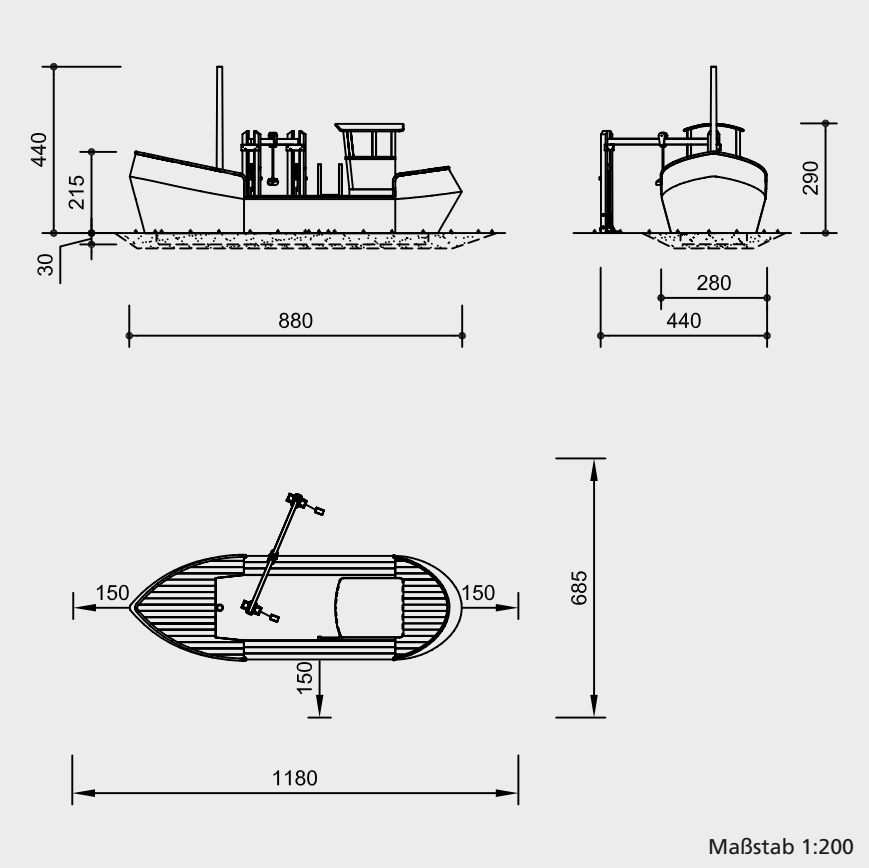

Lieferumfang

Schiff
1 Metallschiff mit Steuerhaus
1 Aufstieg innen
1 Mast mit Aufstiegsmöglichkeit zum Deck und Schiffsglocke
1 Tisch
3 Hocker mit Fundamenteisen

Sandtransportanlage als Ladegeschirr
2 Standgestelle mit je 1 Sandaufzug und 1 Schaufel
1 Transportbahn mit Sandbehälter

Planungshinweis
Zum Lieferumfang gehören keine Zugänge zum Schiff. Diese müssen separat geplant werden, als „schwer zugänglich", z. B. Seilbrücke, Kettensteg, Steigstamm etc.

8.01000

Installationshinweise

Untergrund
entsprechend einer Fallhöhe ≤ 1,50 m (ausführliche Erläuterung siehe Preisliste)
Zur Funktion ist Sand oder Perlkies notwendig.

Fundamente
Schiff
Für das Schiff sind keine Fundamente erforderlich.
Das Rumpfblech sitzt 30 cm tief im Untergrund. Im Bereich des Rumpfes ist ein Schotterbett zu erstellen. Der Schiffsrumpf ist unten offen und mit Sand oder Perlkies ca. 30 cm hoch aufzufüllen.

Mast
1 Stück 60 x 60 x 30 cm
Aushubtiefe 80 cm

Tisch
1 Stück 60 x 60 x 40 cm
Aushubtiefe 60 cm

Sandtransportanlage
2 Stück 80 x 60 x 50 cm
Aushubtiefe 70 cm

Achtung!
Für Baustellenmaße aktuelle Montageanleitung anfordern.
Technische Änderungen vorbehalten.

Technische Angaben

Schiffskörper aus gebogenem 4 mm Stahlblech, grundiert und zweifarbig lackiert, alle Kanten im Spielbereich mit ausreichend großen Radien

Deck, Mast, Ausbau Steuerhaus, Sand-Transportanlage, Aufstieg, Tisch und Hocker aus Gebirgslärche, sortiert nach acht Holzqualitätsmerkmalen, Doppelstützen 14/14 cm, Transportbahn 10/16 cm

Schrägschnitt
Senkrechte Stützen und Mast mit abgeschrägtem Hirnholzabschnitt als konstruktive Holzschutzmaßnahme

herzgetrennt
Schnitthölzer herzgetrennt, dadurch Verminderung der Rissanfälligkeit

Nut und Feder
Tischplatte aus 40 mm Nut- und Federbohlen

Schichtholz
Steuerrad und Armaturenbrett aus Dreischichtplatte 30 mm, wetterfest verleimt, aus Gebirgslärche

Abdeckkappe
großflächige Abdeckkappe zur Druckverteilung, Schutz gegen eindringendes Wasser und des Schraubenkopfes

nachstellbar
nachziehbare zweiteilige Schraubverbindung ohne überstehende Gewinde

Bodenverankerung
alle Teile zur Bodenverankerung sind aus feuerverzinktem Stahl bzw. Edelstahl

Ketten
Aufhängung an kurzgliedrigen Ketten 5 mm, vor dem Feuerverzinken verschweißt (V2A auf Anfrage)

Kugellager
Aufzugräder mit wartungsarmen, leicht austauschbaren Kugellagern aus Edelstahl, abgedichtet

Sandbehälter aus textilarmiertem Gummigurt, 8 mm stark

Schiffsglocke aus Messing

Abmessungen
(geringe Abweichungen möglich)

Höhe	4,40 m
Höhe Steuerhaus	2,90 m
Bughöhe	2,15 m
Länge	8,80 m
Breite Schiff	2,80 m
Breite über alles	4,40 m
Gesamtgewicht	4000 kg
schwerstes Einzelteil	3500 kg

Transport und Entladung
Transport mit Tieflader h = 70 cm auf Anfrage, Kranentladung bauseits

Weitere Erläuterungen zu den Qualitätsmerkmalen siehe Preisliste.