Spielwert
Unsere Kugelbahn ist ein ganz besonderes Erlebnis. Mehrfachstart, Kreiselwanne, verstellbare Scheibe und ein spannender Bahnverlauf bieten ein abwechslungsreiches und anregendes Spiel.
Das Verfolgen und Beobachten der laufenden Kugeln bis ins Ziel sowie der Neustart ermöglichen einen lebhaften und bewegungsintensiven Spielverlauf. Zusätzlich kann mit der verstellbaren Scheibe die Laufrichtung der Kugeln verändert werden.

Wesentliche Merkmale
- Selbsterklärende, ansprechende Gestaltung
- Spielerische Vermittlung einfacher physikalischer Grundsätze und Abläufe
- Spielimpuls: Beobachtung, Experiment, Kommunikation, Bewegung

Geeignet
- Das Spielen ist nur für betreute Bereiche geeignet
- für Kinder ab 1,5 Jahren
- für Kinderbereiche in Museen, Lehranstalten, Zoologische Gärten, Parkanlagen und Freizeitparks
  Kindertagesstätten, Horte
  Kinderheime
  Therapeutische Einrichtungen

Hinweis
Die Farbgebung entspricht nicht der Standardausführung.

Kugelbahn

Barrierefrei
- selbsttätiges Spiel

9.19100

9.19200

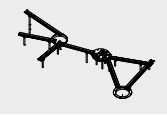

9.19500

Copyright © Richter Spielgeräte GmbH 03/19

Entwurf F. Dorband/K.H. Thiele

Best.-Nr. 9.19100 Kugelbahn klein Variante 1

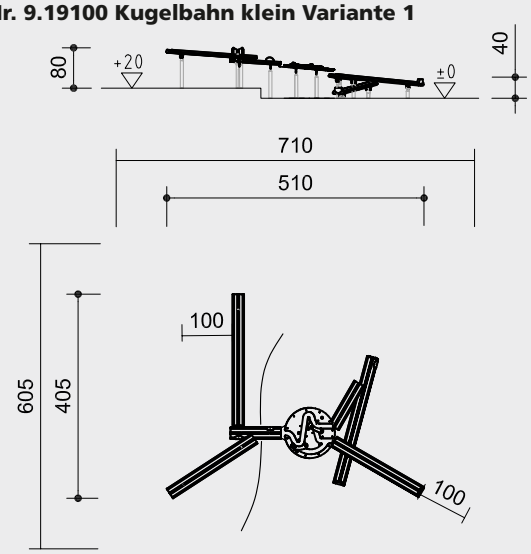

Best.-Nr. 9.19200 Kugelbahn klein Variante 2

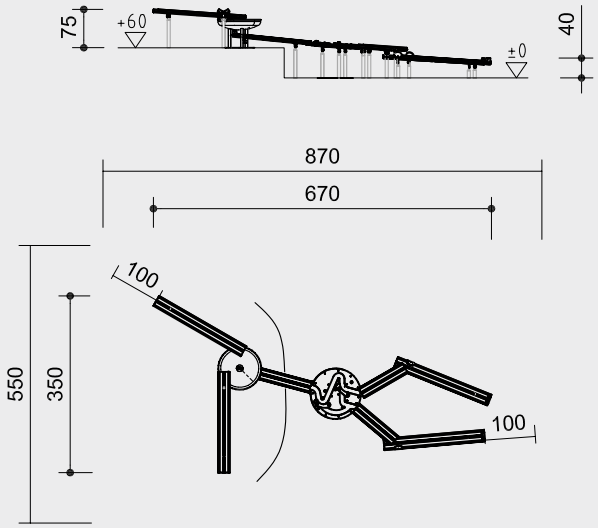

Best.-Nr. 9.19500 Kugelbahn mittel

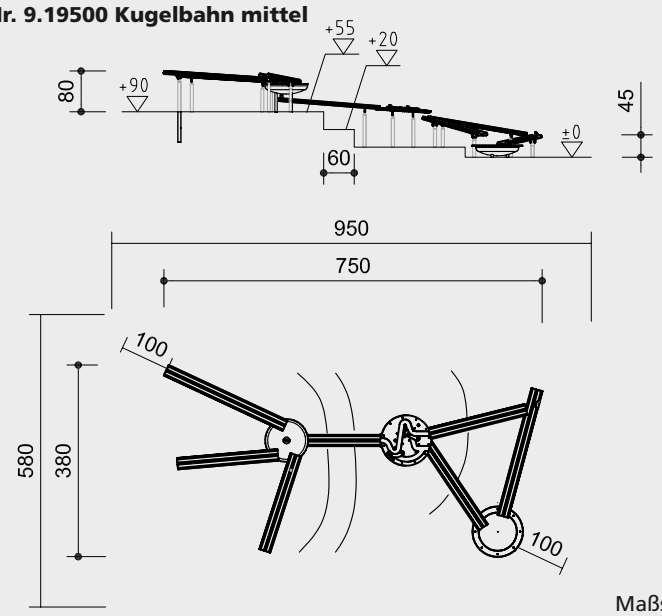

Maßstab 1:150

9.19100

9.19200

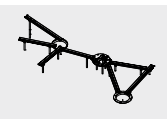

9.19500

Technische Angaben

Laufbahnen aus nicht imprägnierter Gebirgslärche
Kreiselwanne und Endteller aus V2A, glasperlengestrahlt
verstellbare Scheibe aus HPL Hochdruck-Schichtpressstoffplatte, Stärke 10 mm
Gummielemente aus PAK-freiem Elevatorgurt, textillaminiert
Kugeln aus PAK-freiem Hartkunststoff

herzgetrennt
Schnitthölzer herzgetrennt, dadurch Verminderung der Rissanfälligkeit

Bodenverankerung
alle Teile zur Bodenverankerung sind aus feuerverzinktem Stahl

Weitere Erläuterungen zu den Qualitätsmerkmalen siehe Preisliste.

Abmessungen
(geringe Abweichungen möglich)

Best.-Nr. 9.19100	
Höhe	0,80 m
Länge	5,10 m
Breite	4,05 m
Gewicht	165 kg
Best.-Nr. 9.19200	
Höhe	0,75 m
Länge	6,70 m
Breite	3,50 m
Gewicht	200 kg
Best.-Nr. 9.19500	
Höhe	0,80 m
Länge	7,50 m
Breite	3,80 m
Gewicht	245 kg

Lieferumfang

Best.-Nr. 9.19100
6 Laufbahnen
1 verstellbare Scheibe
2 Kugeln
Best.-Nr. 9.19200
7 Laufbahnen
1 Kreiselwanne
1 verstellbare Scheibe
2 Kugeln
Best.-Nr. 9.19500
7 Laufbahnen
1 Kreiselwanne
1 verstellbare Scheibe
1 Endteller
2 Kugeln

Installationshinweise
Untergrund entsprechend einer Fallhöhe
Best.-Nr. 9.19100 ≤ 0,60 m
Best.-Nr. 9.19200 ≤ 0,60 m
Best.-Nr. 9.19500 ≤ 0,60 m

Fundamente
Best.-Nr. 9.19100
11 Stück 50 x 50 x 40, Aushubtiefe 60 cm
1 Stück 70 x 70 x 40, Aushubtiefe 60 cm
Best.-Nr. 9.19200
11 Stück 50 x 50 x 40, Aushubtiefe 60 cm
1 Stück 70 x 70 x 40, Aushubtiefe 60 cm
1 Stück 60 x 60 x 40, Aushubtiefe 60 cm
Best.-Nr. 9.19500
13 Stück 50 x 50 x 40, Aushubtiefe 60 cm
1 Stück 70 x 70 x 40, Aushubtiefe 60 cm
2 Stück 60 x 60 x 40, Aushubtiefe 60 cm

Achtung!
Für Baustellenmaße aktuelle Montageanleitung anfordern.
Technische Änderungen vorbehalten.