Diese Vorlage darf zur Wartung kopiert werden.

Hinweise zur Verschleißkontrolle

Spielplatz .....

Aufstellungsdatum .....

Gerätebedingte Kontrolle mind. 1 x pro Saison, bei beweglichen Teilen mind. 2 x.

Intervalle für Pflege- und Kontrollarbeiten richten sich unter anderem nach:

- dem Standort
- der Benutzung
- der Spielhäufigkeit
- mutwilligen Zerstörungen (Vandalismus)

Bitte beachten Sie auch die allgemeinen Hinweise zur Wartung von Spielplätzen!

Bauch-Rücken-Trainer
Best.-Nr. 11.50103

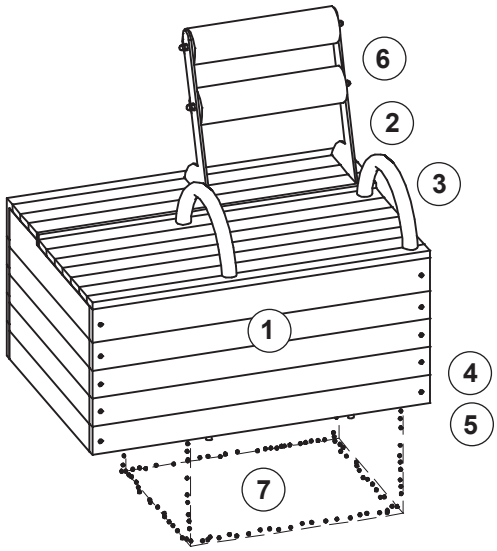

Bitte verwenden Sie zur Bestellung von Ersatzteilen unser Bestellformular unter **www.richter-spielgeraete.de/ersatzteile-bestellformular.html**

Das Gerät ist auf Funktion und Sicherheit zu prüfen, besonders an folgenden Kontrollpunkten:

	Kontrollnachweis	Platz für besondere Vermerke, z. B. für Reparaturen
Holz		
1. auf Fäulnisbefall prüfen, ggf. Splitter glätten und scharfe Kanten von Rissen abrunden	☐	
Widerstandssystem		
2. auf Leichtigkeit prüfen, sollte ohne Stocken gleichmäßig bis zum Anschlag laufen	☐	
3. Anschlaggummi augenscheinlich auf Risse oder Verschleiß prüfen, ggf. austauschen	☐	
4. Radialdämpfer muss gleichmäßig den eingestellten Widerstand abgeben	☐	
5. Feder augenscheinlich auf Verschleiß prüfen, ggf. austauschen	☐	
Rückenstange		
6. auf festen Sitz prüfen, ggf. Schrauben nachziehen	☐	
Standfestigkeit		
7. 1 x im Jahr Bodenbefestigung auf festen Sitz prüfen	☐	
Reparatur nicht ausgeführt, Gerät kann noch benutzt werden	☐	
Reparatur nicht ausgeführt, Gerät ist gesperrt	☐	
alle Arbeiten ausgeführt, alles in Ordnung	☐	

Name des Ausführenden

..... **Datum** .....

De-DINEN 13.11.2018

COPYRIGHT © RICHTER SPIELGERÄTE GMBH