Hinweise zur Verschleißkontrolle

Das Gerät ist auf Funktion und Sicherheit zu prüfen, besonders an folgenden Kontrollpunkten:

Kontrollnachweis

Spielplatz .....

Aufstellungsdatum .....

Gerätebedingte Kontrolle mind. 1 x pro Saison, bei beweglichen Teilen mind. 2 x.

Intervalle für Pflege- und Kontrollarbeiten gemäß EN 1176 richten sich unter anderem nach:

- dem Standort
- der Benutzung
- der Spielhäufigkeit
- mutwilligen Zerstörungen (Vandalismus)

Bitte beachten Sie auch die allgemeinen Hinweise zur Wartung von Spielplätzen!

Turmkombination 33
Best.-Nr. 2.33000/L2.33000

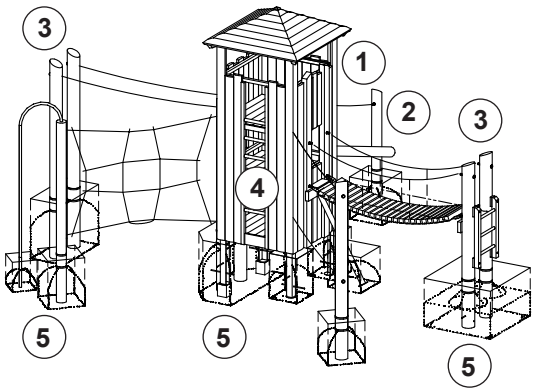

Holz

1. auf Fäulnisbefall prüfen, ggf. Splitter glätten und scharfe Kanten von Rissen abrunden ☐
2. alle Verschraubungen auf festen Sitz prüfen, ggf. nachziehen ☐
3. **Empfehlung**: 1 x im Jahr obenliegende Hirnholzflächen mit Paraffin-Wachs (Best.-Nr. 0.90100 = 1 Liter) streichen ☐
4. Eschenholzsprossen beim Aufgang auf Verschleiß prüfen, Restdurchmesser muss mind. 30 mm sein ☐

Standfestigkeit

5. 1 x im Jahr Fundamente aufgraben und auf Fäulnis bzw. bei Stahlfüßen auf Korrosion prüfen ☐

Anbaugeräte

Bitte beachten Sie die **separaten Wartungshinweise** für folgende Anbaugeräte:

Senkr.Kletternetz mit gebog.Rutschstange	3.69350
Doppeltes Hangelseil	3.68500
Schräger Balancierbalken	3.68300
Hängebrücke	3.66090
Balancierseil mit Halteseil	3.69010

Hinweis
Bitte überprüfen Sie die Vollständigkeit der Unterlagen.

Platz für besondere Vermerke, z. B. für Reparaturen

Reparatur nicht ausgeführt, Gerät kann noch benutzt werden	☐
Reparatur nicht ausgeführt, Gerät ist gesperrt	☐
alle Arbeiten ausgeführt, alles in Ordnung	☐

Name des Ausführenden

..... **Datum** .....

Ersatzteile siehe Rückseite

De-DINEN 10.03.2014

COPYRIGHT © RICHTER SPIELGERÄTE GMBH

Ersatzteile
Turmkombination 33
Best.-Nr. 2.33000/L2.33000

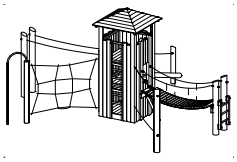

Bitte beachten Sie, dass das Sicherheitsvolumen des Gerätes nicht verletzt werden darf. Deshalb ist es bei Reparaturen hilfreich, **nur Original-Ersatzteile** einzubauen.

Best.-Nr.	Ersatzteil
0.92620	**Aufgang 6-sprossig für Turm mit Dach**
0.98310	**Sprosse einzeln**
	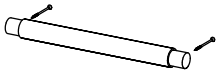
0.30050	**Turmschwarte Länge 3,25 m Fichte imprägniert**
	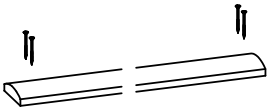
0.30060	**Turmschwarte Länge 3,25 m Lärche**
	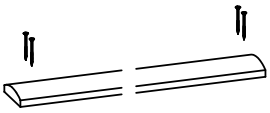
	Bitte Länge und Breite angeben.
0.99023	**Stahlfuß für Viereckturm - auch als Ersatz für Verankerungs-pfosten aus Eiche**

Best.-Nr.	Ersatzteil
99.00240/ 99.00250	**Dach komplett Fichte imprägniert/ Dach komplett Lärche**
	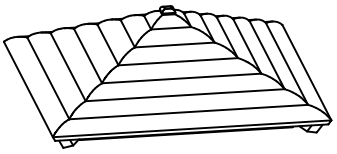
	Weitere Ersatzteile siehe Ersatzteilliste!