Diese Vorlage darf zur Wartung kopiert werden.

Hinweise zur Verschleißkontrolle

Spielplatz .....

Aufstellungsdatum .....

Gerätebedingte Kontrolle mind. 1 x pro Saison, bei beweglichen Teilen mind. 2 x.

Intervalle für Pflege- und Kontrollarbeiten gemäß EN 1176 richten sich unter anderem nach:

- dem Standort
- der Benutzung
- der Spielhäufigkeit
- mutwilligen Zerstörungen (Vandalismus)

Bitte beachten Sie auch die allgemeinen Hinweise zur Wartung von Spielplätzen!

Schräges Kletternetz
für Türme
Best.-Nr. 3.69103/L3.69103
3.69105/L3.69105

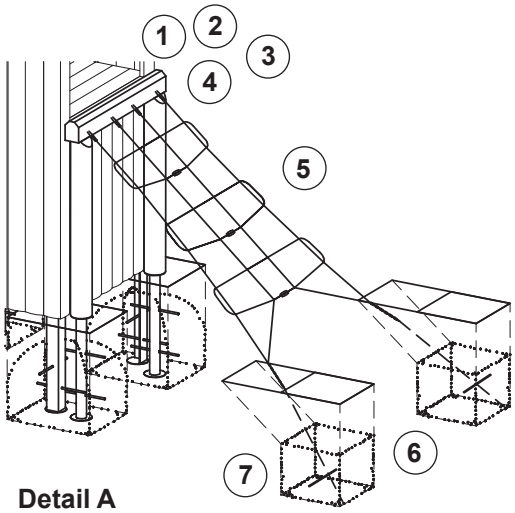

Detail A

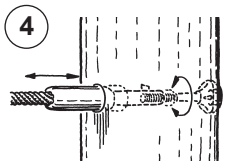

Detail B

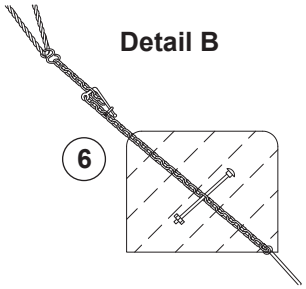

Das Gerät ist auf Funktion und Sicherheit zu prüfen, besonders an folgenden Kontrollpunkten:

	Kontrollnachweis	Platz für besondere Vermerke, z. B. für Reparaturen
Holz		
1. auf Fäulnisbefall prüfen, ggf. Splitter glätten und scharfe Kanten von Rissen abrunden	☐	
2. alle Verschraubungen auf festen Sitz prüfen, ggf. nachziehen	☐	
3. Empfehlung: 1 x im Jahr obenliegende Hirnholzflächen mit Paraffin-Wachs (Best.-Nr. 0.90100 = 1 Liter) streichen	☐	
Kletternetz		
4. Anschlüsse auf festen Sitz prüfen, ggf. nachziehen **(s. Detail A)**	☐	
5. auf Verschleiß prüfen, muss bei verletzter Stahleinlage ausgetauscht werden	☐	
6. falls erforderlich an den unteren Enden nachspannen **(s. Detail B)**	☐	
Standfestigkeit		
7. 1 x im Jahr Fundamente aufgraben und auf Fäulnis bzw.bei Stahlfüßen auf Korrosion prüfen	☐	
Reparatur nicht ausgeführt, Gerät kann noch benutzt werden	☐	
Reparatur nicht ausgeführt, Gerät ist gesperrt	☐	
alle Arbeiten ausgeführt, alles in Ordnung	☐	

Name des Ausführenden

..... **Datum** .....

De-DINEN 24.02.2014

COPYRIGHT © RICHTER SPIELGERÄTE GMBH