Diese Vorlage darf zur Wartung kopiert werden.

Hinweise zur Verschleißkontrolle

Spielplatz .....

Aufstellungsdatum .....

Gerätebedingte Kontrolle mind. 1 x pro Saison, bei beweglichen Teilen mind. 2 x.

Intervalle für Pflege- und Kontrollarbeiten gemäß EN 1176 richten sich unter anderem nach:

- Standort
- Benutzung
- Spielhäufigkeit
- mutwilligen Zerstörungen (Vandalismus)

Bitte beachten Sie auch die allgemeinen Hinweise zur Wartung von Spielplätzen!

Wendeltreppenrutsche Best.-Nr. 4.18000

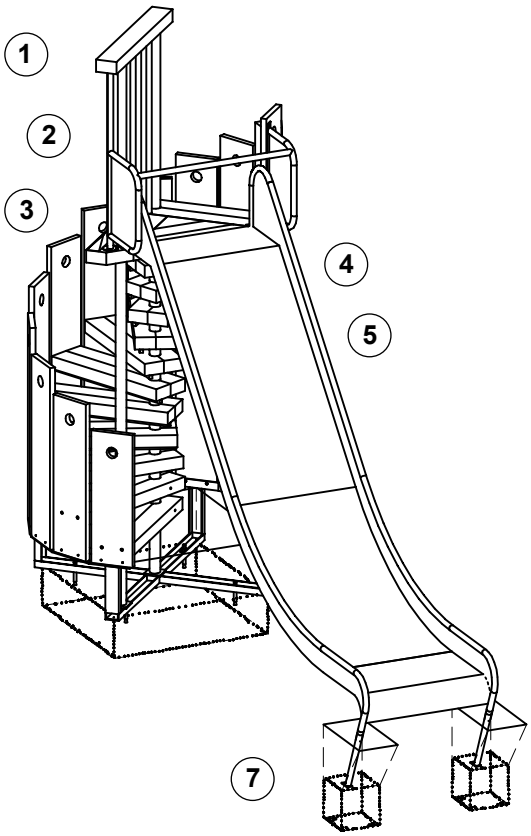

Bitte verwenden Sie zur Bestellung von Ersatzteilen unser Bestellformular unter **www.richter-spielgeraete.de/ersatzteile-bestellformular.html**

Das Gerät ist auf Funktion und Sicherheit zu prüfen, besonders an folgenden Kontrollpunkten:

	Kontrollnachweis	Platz für besondere Vermerke, z. B. für Reparaturen
Holz		
1. auf Fäulnisbefall prüfen, ggf. Splitter glätten und scharfe Kanten von Rissen abrunden	☐	
2. alle Verschraubungen auf festen Sitz prüfen, ggf. nachziehen	☐	
3. Empfehlung: 1 x im Jahr obenliegende Hirnholzflächen mit Paraffin-Wachs (Best.-Nr. 0.90100 = 1 Liter) streichen	☐	
Stahlteile		
4. auf Unversehrtheit und festen Sitz prüfen	☐	
Rutsche		
5. auf mutwillige Beschädigung prüfen	☐	
6. Verschraubungen auf festen Sitz prüfen, ggf. Schrauben nachziehen	☐	
Standfestigkeit		
7. 1 x im Jahr Fundamente aufgraben und die Stahlverankerung auf Korrosion prüfen	☐	
Reparatur nicht ausgeführt, Gerät kann noch benutzt werden	☐	
Reparatur nicht ausgeführt, Gerät ist gesperrt	☐	
alle Arbeiten ausgeführt, alles in Ordnung	☐	

Name des Ausführenden

..... **Datum** .....

De-DINEN 08.08.2018

COPYRIGHT © RICHTER SPIELGERÄTE GMBH