Hinweise zur Verschleißkontrolle

Das Gerät ist auf Funktion und Sicherheit zu prüfen, besonders an folgenden Kontrollpunkten:

Kontrollnachweis

Spielplatz .....

Aufstellungsdatum .....

Gerätebedingte Kontrolle mind. 1 x pro Saison, bei beweglichen Teilen mind. 2 x.

Intervalle für Pflege- und Kontrollarbeiten gemäß EN 1176 richten sich unter anderem nach:

- dem Standort
- der Benutzung
- der Spielhäufigkeit
- mutwilligen Zerstörungen (Vandalismus)

Bitte beachten Sie auch die allgemeinen Hinweise zur Wartung von Spielplätzen!

Holz

1. auf Fäulnisbefall prüfen, ggf. Splitter glätten und scharfe Kanten von Rissen abrunden ☐
2. alle Verschraubungen auf festen Sitz prüfen, ggf. nachziehen ☐
3. Empfehlung: 1 x im Jahr obenliegende Hirnholzflächen mit Paraffin-Wachs (Best.-Nr. 0.90100 = 1 Liter) streichen ☐

Standfestigkeit

4. 1 x im Jahr durch Rütteln prüfen ☐

Große Eisenbahn
Best.-Nr. 4.24100

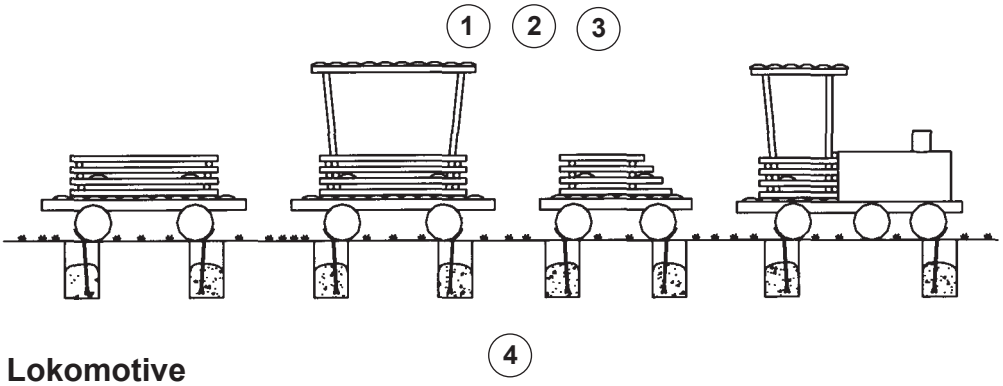

Lokomotive
Best.-Nr. 4.24102

Tender
Best.-Nr. 4.24103

Wagen ohne Dach
Best.-Nr. 4.24104

Wagen mit Dach
Best.-Nr. 4.24105

Reparatur nicht ausgeführt, Gerät kann noch benutzt werden	☐	Platz für besondere Vermerke, z. B. für Reparaturen
Reparatur nicht ausgeführt, Gerät ist gesperrt	☐	
alle Arbeiten ausgeführt, alles in Ordnung	☐	

Name des Ausführenden

..... **Datum** .....

Ersatzteile siehe Rückseite

De-DINEN 13.03.2014

COPYRIGHT © RICHTER SPIELGERÄTE GMBH

Ersatzteile
Große Eisenbahn
Best.-Nr. 4.24100

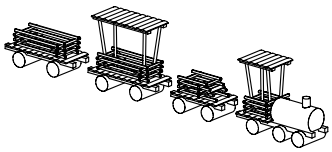

Bitte beachten Sie, dass das Sicherheitsvolumen des Gerätes nicht verletzt werden darf. Deshalb ist es bei Reparaturen hilfreich, **nur Original-Ersatzteile** einzubauen.
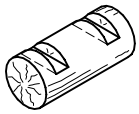
Best.-Nr.	Ersatzteil
99.00170	Walze