Hinweise zur Verschleißkontrolle

Spielplatz .....

Aufstellungsdatum .....

Gerätebedingte Kontrolle mind. 1 x pro Saison, bei beweglichen Teilen mind. 2 x.

Intervalle für Pflege- und Kontrollarbeiten gemäß EN 1176 richten sich unter anderem nach:

- dem Standort
- der Benutzung
- der Spielhäufigkeit
- mutwilligen Zerstörungen (Vandalismus)

Bitte beachten Sie auch die allgemeinen Hinweise zur Wartung von Spielplätzen!

Bauwerkgerüst 015
Best.-Nr. 5.01500/L5.01500

Ausführung mit Stahlfüßen
Best.-Nr. 5.01510/L5.01510

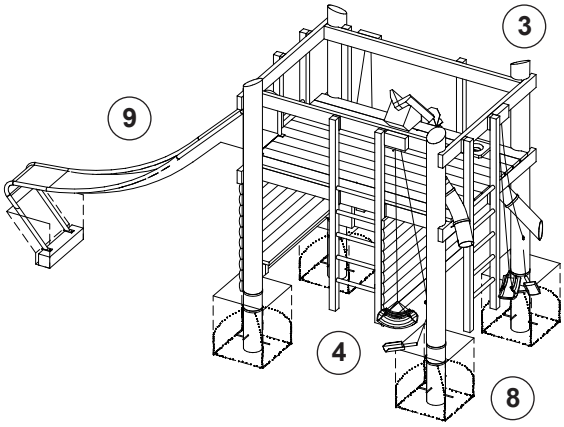

Ersatzteile siehe Rückseite

Das Gerät ist auf Funktion und Sicherheit zu prüfen, besonders an folgenden Kontrollpunkten:

	Kontrollnachweis	Platz für besondere Vermerke, z. B. für Reparaturen
Holz		
1. auf Fäulnisbefall prüfen, ggf. Splitter glätten und scharfe Kanten von Rissen abrunden	☐	
2. alle Verschraubungen auf festen Sitz prüfen, ggf. nachziehen	☐	
3. Empfehlung: 1 x im Jahr obenliegende Hirnholzflächen mit Paraffin-Wachs (Best.-Nr. 0.90100 = 1 Liter) streichen	☐	
4. Eschenholzsprossen bei den Aufgängen auf Verschleiß prüfen, Restdurchmesser muss mind. 30 mm sein	☐	
Funktion		
5. alle Funktionsteile prüfen, ggf. Schrauben nachziehen	☐	
Lager und Ketten		
6. auf Verschleiß prüfen	☐	
7. Sandrad auf Leichtgängigkeit prüfen	☐	
Standfestigkeit		
8. 1 x im Jahr Fundamente aufgraben und auf Fäulnis bzw. bei Stahlfüßen auf Korrosion prüfen	☐	
Rutsche		
9. Dazu separaten Wartungshinweis Best.-Nr. **3.63020** beachten.		
Hinweis Bitte überprüfen Sie die Vollständigkeit der Unterlagen.		
Reparatur nicht ausgeführt, Gerät kann noch benutzt werden	☐	
Reparatur nicht ausgeführt, Gerät ist gesperrt	☐	
alle Arbeiten ausgeführt, alles in Ordnung	☐	

Name des Ausführenden

..... **Datum** .....

COPYRIGHT © RICHTER SPIELGERÄTE GMBH

De-DINEN 27.10.2015

Ersatzteile

Bauwerkgerüst 015
Best.-Nr. 5.01500/L5.01500
5.01510/L5.01510

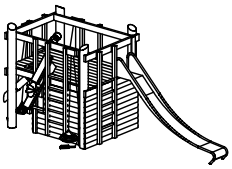

Bitte beachten Sie, dass das Sicherheitsvolumen des Gerätes nicht verletzt werden darf. Deshalb ist es bei Reparaturen hilfreich, **nur Original-Ersatzteile** einzubauen.

Best.-Nr.	Ersatzteil
0.97000	Sandaufzug komplett
0.97010	Schutzkasten komplett mit Blockseilrolle
0.97020	Ersatzkette komplett
0.97030	Sandbehälter
0.97032	Sandbehälter komplett mit Kette
0.97140	Sandbehälter ohne Ketten
0.97050	Schaufel mit Kette
0.97060	Schüttrohr unten
0.97100	Schüttloch-Oberplatte mit Schrauben
0.97110	Schüttloch-Unterplatte mit Schrauben
0.97090	Schüttrohr gebogen

Best.-Nr.	Ersatzteil
0.97070	Sandrinne
99.00420	Klotz aus Sandrinne
99.00320	Oberteil für Sandrinne
99.00330	Unterteil für Sandrinne
0.97130	Sandrad
0.97082	Aufgang 5-sprossig
0.98300	Sprosse einzeln
0.30100	Handlaufzange für Stirnseite
0.30110	Handlaufzange für Längsseite
0.97105	Platte zur Sanierung der Pfosten
99.00920	Tischplatte aus Bude