Hinweise zur Verschleißkontrolle

Spielplatz .....

Aufstellungsdatum .....

Gerätebedingte Kontrolle mind. 1 x pro Saison, bei beweglichen Teilen mind. 2 x.

Intervalle für Pflege- und Kontrollarbeiten gemäß EN 1176 richten sich unter anderem nach:

- dem Standort
- der Benutzung
- der Spielhäufigkeit
- mutwilligen Zerstörungen (Vandalismus)

Bitte beachten Sie auch die allgemeinen Hinweise zur Wartung von Spielplätzen!

Spielplatzpumpe

Trinkwasser bis Unterkante Kolben
Best.-Nr. 5.17630/5.17631/5.17640 5.17643

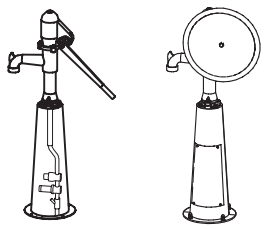

Bitte verwenden Sie zur Bestellung von Ersatzteilen unser Bestellformular unter **www.richter-spielgeraete.de/ersatzteile-bestellformular.html**

Ersatzteile siehe Seite 4 - 5

Langfristige Stilllegung

Bei langfristiger Stilllegung, z. B. im Winter (Frostgefahr) ist folgendes zu beachten:

Zuleitungen entleeren. Die Pumpe **5.17630** und **5.17631** incl. Säule bei Frostgefahr unbedingt entwässern. Bei programmierbarer Spülvorrichtung **5.17640** und **5.17643** kann insbesondere die Zeitschaltruhr durch Frost beschädigt werden. Da sie nicht entwässert werden kann, muss die Pumpe unbedingt abgebaut werden. Pumpe frostsicher einlagern.

Kurzfristige Stilllegung

Bei kurzfristiger Stilllegung ist folgendes zu beachten:

Pumpenschwengel abmontieren oder mit einer Kette sichern, bzw. Handrad abmontieren.
Wichtig!
Auf keinen Fall darf nur die Wasserzuführung abgestellt werden, weil bei Trockenlauf die Pumpe einem sehr hohen Verschleiß unterliegt und Vandalismus gefördert wird. Bei defektem Entlastungsventil ist ein Zurückschlagen des Pumpenschwengels möglich (Verletzungsgefahr).

De-DINEN 18.10.2018

COPYRIGHT © RICHTER SPIELGERÄTE GMBH

Hinweise zur Verschleißkontrolle

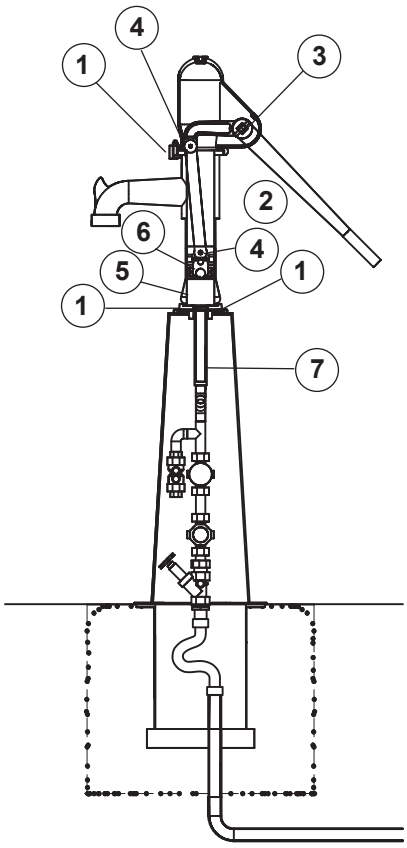

Das Gerät ist auf Funktion und Sicherheit zu prüfen, besonders an folgenden Kontrollpunkten:

Kontrollnachweis

Pumpenoberteil

1. Sämtliche Schrauben auf festen Sitz prüfen (max. 25 Nm). ☐
2. Pumpenschwengel bzw. Handrad auf Leichtgängigkeit und festen Sitz prüfen - darf nicht zurückfedern, ggf. Muttern nachziehen. ☐
3. Lagerung der Welle auf Verschleiß prüfen und über den vorhandenen Schmiernippel fetten, ggf. Messinglager erneuern. ☐
4. Befestigungsschrauben der Kolbenstange auf festen Sitz prüfen. ☐
5. Zylinderlaufbahn und Kunststoffkolben auf Verschleiß prüfen. ☐
6. Nutring des Kunststoffkolbens mit geeignetem Armaturenfett neu einfetten, ggf. erneuern. ☐
7. Nasenstechventildichtung prüfen, Ventil muss leichtgängig sein. ☐

Platz für besondere Vermerke, z. B. für Reparaturen

Reparatur nicht ausgeführt, Gerät kann noch benutzt werden	☐
Reparatur nicht ausgeführt, Gerät ist gesperrt	☐
alle Arbeiten ausgeführt, alles in Ordnung	☐

Name des Ausführenden

..... **Datum** .....

COPYRIGHT © RICHTER SPIELGERÄTE GMBH

Hinweise zur Verschleißkontrolle

Das Gerät ist auf Funktion und Sicherheit zu prüfen, besonders an folgenden Kontrollpunkten:

Kontrollnachweis

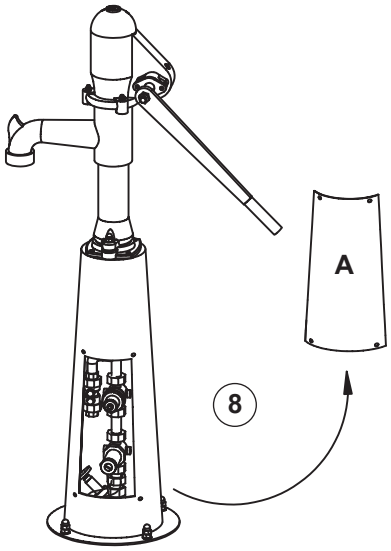

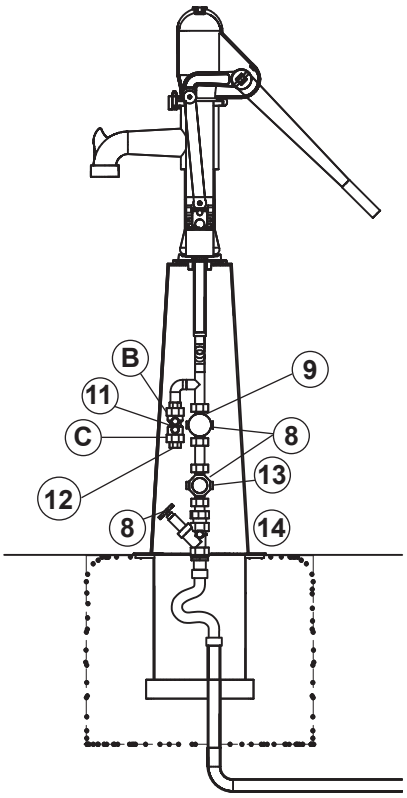

Ventilkombination

8. **Wartungsdeckel A** öffnen und Absperrventil in der Säule schließen; halbjährlich Siebe im Druckreduzierventil, Membranventil und Sicherheitsventil bei Verschmutzung reinigen, bei stark kalkhaltigem Wasser monatlich. ☐

9. Tropft die Pumpe ständig, Membranventil komplett zerlegen, Sieb und Ventilsitz (Gummiflachdichtung) reinigen und wieder zusammenbauen, nochmals prüfen - wenn das Tropfen nicht aufhört, muss die Membranventilkartusche ausgetauscht werden. ☐

10. Sämtliche Schraubverbindungen auf Dichtheit prüfen. ☐

11. Entlastungsventil auf Dichtheit und Funktion prüfen, dazu Absperrventil schließen und kräftig pumpen - am Entlastungsventil müssen deutlich Sauggeräusche entstehen. Der Pumpenhebel darf nicht zurückschlagen. Bei Zurückschlagen muss das Funktionsteil im Entlastungsventil ausgetauscht werden. Dazu **Überwurfmutter B** lösen, Entlastungsventil (11) herausnehmen, **Überwurfmutter C** lösen und Sintermetallfilter abnehmen. Funktionsteil von **Richtung C nach B** aus dem Gehäuse drücken. Reparatursatz für das Funktionsteil in umgekehrter Reihenfolge einbauen. Entlastungsventil auf Funktion wie oben beschrieben prüfen. ☐

12. Sintermetallfilter am Entlastungsventil jährlich auswechseln, dazu **Überwurfmutter C** lösen, Filter herausnehmen und neuen Filter einschrauben. ☐

13. Druckminderer prüfen, muss auf 1 - 1/2 bar eingestellt sein. ☐

Standfestigkeit

14. Pumpe auf festen Sitz prüfen ☐

Platz für besondere Vermerke, z. B. für Reparaturen

Reparatur nicht ausgeführt, Gerät kann noch benutzt werden	☐
Reparatur nicht ausgeführt, Gerät ist gesperrt	☐
alle Arbeiten ausgeführt, alles in Ordnung	☐

Name des Ausführenden

..... **Datum** .....

COPYRIGHT © RICHTER SPIELGERÄTE GMBH

Ersatzteile
Spielplatzpumpe
Best.-Nr. 5.17630/5.17631
5.17640/5.17643

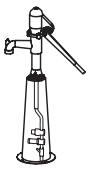

Bitte beachten Sie, dass das Sicherheitsvolumen des Gerätes nicht verletzt werden darf. Deshalb ist es bei Reparaturen hilfreich, **nur Original-Ersatzteile** einzubauen.

Best.-Nr.	Ersatzteil
0.97600	Zylinder feuerverzinkt mit Messinglaufbüchse
0.97806	Auslaufsieb
0.97807	Entlastungsventil
0.97808	Sintermetallfilter
0.97809	Reparatursatz für Entlastungsventil
0.97610	Rundunterteil feuerverzinkt
0.97630	Windkesselhaube feuerverzinkt mit 2 Lagern aus Messing
0.97633	Innenvierkantschraube 3/8 Zoll
0.97634	Innenvierkantschraube 3/4 Zoll
0.97639	Vierkantschlüssel
0.97643	Gabelhebel feuerverzinkt
0.97642	Welle aus V2A
0.97661	Stopfbuchsbrille, ausgefräst für Lager und Wellenbund
0.97791	Messinglager groß
0.97792	Messinglager klein

Best.-Nr.	Ersatzteil
0.97670	Spannstift aus Gabelhebel
0.97710	Pumpenschwengel aus Grauguss
0.97730	Kunststoffkolben mit Nutring
0.97727	Sicherungsring für Kunststoffkolben
0.97728	Nutring für Kunststoffkolben
0.97729	2 Quadringe für Kunststoffkolben mit 1 Tube Armaturenfett
0.97732	Messing-Zylinderbuchse für Kunststoffkolben 73 mm
0.97740	Kolbenstange verzinkt
0.97750	Nasenstechventil feuerverzinkt mit Dichtung
0.97760	Gummidichtung für Nasenstechventil
0.97770	Gummidichtung für Rundunterteil
0.97780	Gummidichtung für Windkesselhaube
0.97795	Säule mit integriertem Druckanschluss
0.97810	VA Hakenschraube mit Mutter

Ersatzteile
Spielplatzpumpe
Best.-Nr. 5.17630/5.17631
5.17640/5.17643

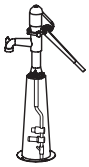

Bitte beachten Sie, dass das Sicherheitsvolumen des Gerätes nicht verletzt werden darf. Deshalb ist es bei Reparaturen hilfreich, **nur Original-Ersatzteile** einzubauen.

Best.-Nr.	Ersatzteil	Best.-Nr.	Ersatzteil
0.97820	**Membranventil - neu** 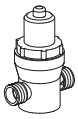		
0.97822	**Kartusche für Membranventil**		
0.97830	**Druckminderer** 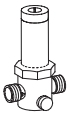		
0.97862	**Schlauchklemme**		