Hinweise zur Verschleißkontrolle

Spielplatz .....

Aufstellungsdatum .....

Gerätebedingte Kontrolle mind. 1 x pro Saison, bei beweglichen Teilen mind. 2 x.

Intervalle für Pflege- und Kontrollarbeiten gemäß EN 1176 richten sich unter anderem nach:

- dem Standort
- der Benutzung
- der Spielhäufigkeit
- mutwilligen Zerstörungen (Vandalismus)

Bitte beachten Sie auch die allgemeinen Hinweise zur Wartung von Spielplätzen!

Nestwiege
Best.-Nr. 6.14500/L6.14500

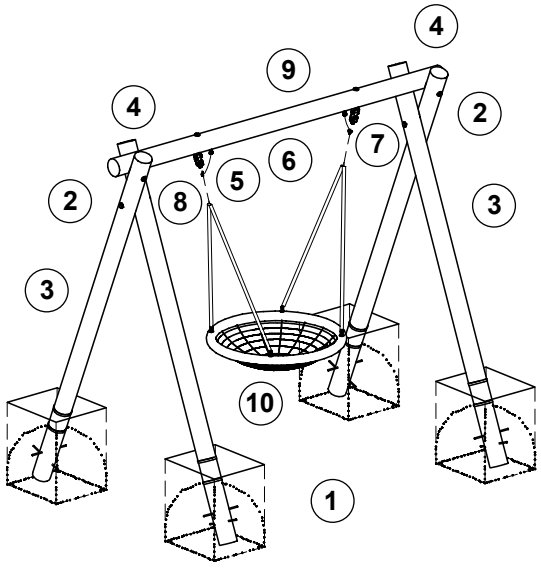

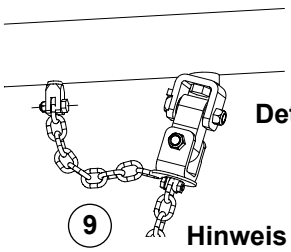

Detail

Hinweis
Erstes Kettenglied muss fest eingeklemmt sein.

Ersatzteile siehe Rückseite

Das Gerät ist auf Funktion und Sicherheit zu prüfen, besonders an folgenden Kontrollpunkten:

	Kontrollnachweis	Platz für besondere Vermerke, z. B. für Reparaturen
Standfestigkeit		
1. Fundamente alle 12 Monate aufgraben und Standfestigkeit auf Folgendes prüfen: - Holz auf Fäulnis - Verankerung auf festen Sitz - Zustand der Betonfundamente	☐	
2. alle Verschraubungen und Holzverbindungen auf festen Sitz prüfen, ggf. nachziehen, eventuell überstehende Gewinde kürzen und mit Zinkspray nachverzinken	☐	
Holz		
3. Holz auf Fäulnis prüfen, ggf. Splitter glätten und scharfe Kanten von Rissen abrunden	☐	
4. Empfehlung: Hirnholzflächen, insbesondere im erdnahen Bereich, alle 12 Monate mit Paraffin-Wachs (Best.-Nr. 0.90100 = 1 Liter) streichen	☐	
Metall/Beschläge		
5. Gelenkgabel prüfen, die Öffnung muss parallel zum Balken verlaufen	☐	
6. Gelenke in beiden Richtungen auf Leichtgängigkeit prüfen	☐	
7. Drehwirbel ebenfalls auf Leichtgängigkeit prüfen, eventuell leicht nachfetten	☐	
8. Verbindung zum Holz prüfen, Gelenkbund muss anliegen	☐	
9. Kette und Verbindung zur Kette prüfen, erstes Kettenglied muss fest eingeklemmt sein, Abrieb zum nächsten beweglichen Kettenglied prüfen, **siehe Detail**	☐	
Storchennest		
10. auf Beschädigung bzw. Verschleiß prüfen, ggf. austauschen	☐	
Reparatur nicht ausgeführt, Gerät kann noch benutzt werden	☐	
Reparatur nicht ausgeführt, Gerät ist gesperrt	☐	
alle Arbeiten ausgeführt, alles in Ordnung	☐	

Name des Ausführenden

..... **Datum** .....

COPYRIGHT © RICHTER SPIELGERÄTE GMBH

RICHTER SPIELGERÄTE GMBH · D-83112 FRASDORF · TELEFON +49-8052/17980 · FAX 4180

Ersatzteile
Nestwiege
Best.-Nr. 6.14500
L6.14500

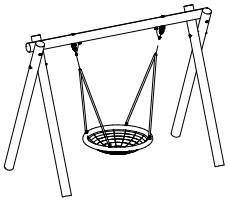

Bitte beachten Sie, dass das Sicherheitsvolumen des Gerätes nicht verletzt werden darf. Deshalb ist es bei Reparaturen hilfreich, **nur Original-Ersatzteile** einzubauen.

Best.-Nr.	Ersatzteil
0.86100	**Storchennest ohne Gelenke**
0.86101	**Storchennest mit Gelenken und Ketten** 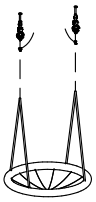
0.86102	**Paar Seile mit Ketten**
0.93133	**Schaukelgelenk komplett**

Hinweis
Hier sind nur die am häufigsten angeforderten Ersatzteile aufgeführt. Weitere Ersatzteile auf Anfrage.

Best.-Nr.	Ersatzteile
0.20012	**V2A Maschinenschrauben verstärkt mit Stoppmutter**
0.88193	**Vierkant, verstärkt, mit 2 Sinterbuchsen**
0.88140	**Sinterbuchse**
99.01319	**Querbaum gebohrt für Gelenk**
99.01351	**Standpfosten Länge 3,80 m**
o. Abb.	