Diese Vorlage darf zur Wartung kopiert werden.

Hinweise zur Verschleißkontrolle

Spielplatz .....

Aufstellungsdatum .....

Gerätebedingte Kontrolle mind. 1 x pro Saison, bei beweglichen Teilen mind. 2 x.

Intervalle für Pflege- und Kontrollarbeiten gemäß EN 1176 richten sich unter anderem nach:

- dem Standort
- der Benutzung
- der Spielhäufigkeit
- mutwilligen Zerstörungen (Vandalismus)

Bitte beachten Sie auch die allgemeinen Hinweise zur Wartung von Spielplätzen!

Seilreck zum Anbau
Best.-Nr. 6.45100

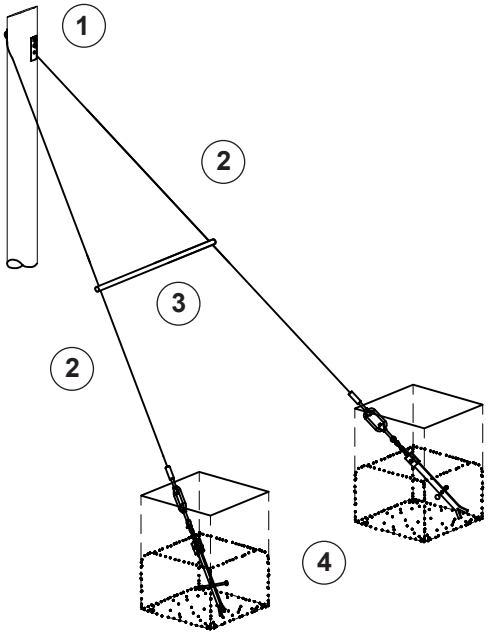

Detail A

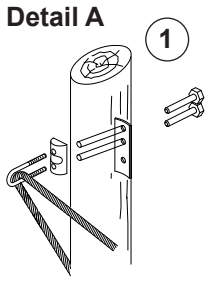

Detail B

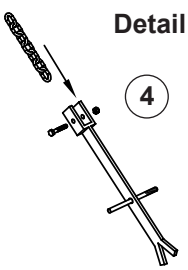

Das Gerät ist auf Funktion und Sicherheit zu prüfen, besonders an folgenden Kontrollpunkten:

	Kontrollnachweis	Platz für besondere Vermerke, z. B. für Reparaturen
Verschraubungen		
1. am Standpfosten bzw. Grundgerät auf festen Sitz prüfen, das Seil muss im U-Bügel fest eingeklemmt sein (s. Detail A)	☐	
Seile		
2. auf Verschleiß prüfen, bei verletzter Stahleinlage unbedingt austauschen	☐	
Reckstange		
3. auf festen Sitz prüfen	☐	
Standfestigkeit		
4. 1 x im Jahr Fundamente aufgraben und Verankerung prüfen. Das Seil muss gespannt sein, eventuell kürzen (s. Detail B)	☐	
Reparatur nicht ausgeführt, Gerät kann noch benutzt werden	☐	
Reparatur nicht ausgeführt, Gerät ist gesperrt	☐	
alle Arbeiten ausgeführt, alles in Ordnung	☐	

Name des Ausführenden

..... **Datum** .....

De-DINEN 05.03.2014

COPYRIGHT © RICHTER SPIELGERÄTE GMBH

RICHTER SPIELGERÄTE GMBH · D-83112 FRASDORF · TELEFON +49-8052/17980 · FAX 4180