Diese Vorlage darf zur Wartung kopiert werden.

Hinweise zur Verschleißkontrolle

Spielplatz .....

Aufstellungsdatum .....

Gerätebedingte Kontrolle mind. 1 x pro Saison, bei beweglichen Teilen mind. 2 x.

Intervalle für Pflege- und Kontrollarbeiten gemäß EN 1176 richten sich unter anderem nach:

- dem Standort
- der Benutzung
- der Spielhäufigkeit
- mutwilligen Zerstörungen (Vandalismus)

Bitte beachten Sie auch die allgemeinen Hinweise zur Wartung von Spielplätzen!

Bolztor
Best.-Nr. 6.98000/L6.98000

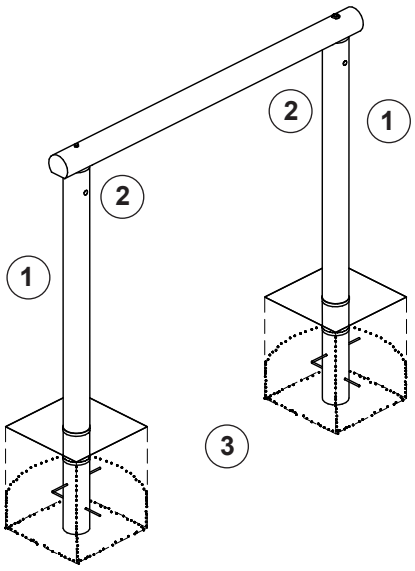

Das Gerät ist auf Funktion und Sicherheit zu prüfen, besonders an folgenden Kontrollpunkten:

	Kontrollnachweis	Platz für besondere Vermerke, z. B. für Reparaturen
Holz		
1. auf Fäulnisbefall prüfen, ggf. Splitter glätten und scharfe Kanten von Rissen abrunden	☐	
2. Holzverbindungen auf festen Sitz prüfen, ggf. nachspannen	☐	
Standfestigkeit		
3. 1 x im Jahr Fundamente aufgraben und auf Fäulnis bzw. bei Stahlfüßen auf Korrosion prüfen	☐	
Reparatur nicht ausgeführt, Gerät kann noch benutzt werden	☐	
Reparatur nicht ausgeführt, Gerät ist gesperrt	☐	
alle Arbeiten ausgeführt, alles in Ordnung	☐	

Name des Ausführenden

..... **Datum** .....

COPYRIGHT © RICHTER SPIELGERÄTE GMBH

De-DINEN 01.10.2014