Hinweise zur Verschleißkontrolle

Spielplatz .....

Aufstellungsdatum .....

Gerätebedingte Kontrolle mind. 1 x pro Saison, bei beweglichen Teilen mind. 2 x.

Intervalle für Pflege- und Kontrollarbeiten gemäß EN 1176 richten sich unter anderem nach:

- dem Standort
- der Benutzung
- der Spielhäufigkeit
- mutwilligen Zerstörungen (Vandalismus)

Bitte beachten Sie auch die allgemeinen Hinweise zur Wartung von Spielplätzen!

Königinnenschaukel
Best.-Nr. 7.68000/L7.68000
R7.68000/7.68001

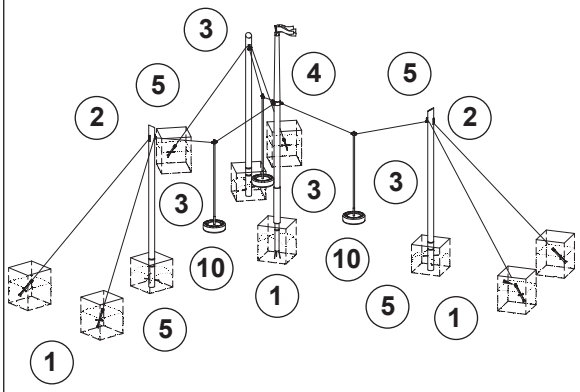

Detail A

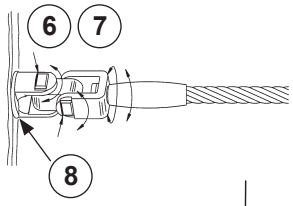

Detail B

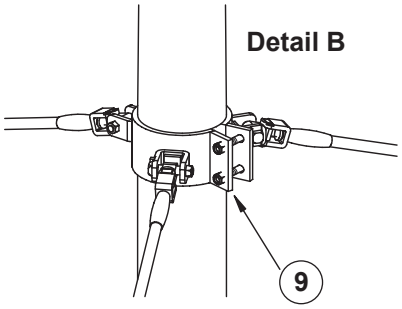

Ersatzteile siehe Seite 3

Das Gerät ist auf Funktion und Sicherheit zu prüfen, besonders an folgenden Kontrollpunkten:

	Kontrollnachweis	Platz für besondere Vermerke, z. B. für Reparaturen
Standfestigkeit		
1. Fundamente halbjährlich aufgraben und Standfestigkeit auf folgendes prüfen: - Holz auf Fäulnis - Stahl auf Korrosion - Verankerung auf festen Sitz - Zustand der Betonfundamente	☐	
2. alle Verschraubungen auf festen Sitz prüfen, ggf. nachziehen.	☐	
Holz		
3. auf Fäulnis prüfen, ggf. Splitter glätten und scharfe Kanten von Rissen abrunden	☐	
4. Mittelmast im Bereich der Klemmschelle sorgfältig prüfen. Dazu Schelle lösen, nach oben schieben und Holz im Klemmbereich kontrollieren (leichte Hammerschläge, Resistograph o. ä.)	☐	
5. Empfehlung: Hirnholzflächen, insbesondere im erdnahen Bereich, alle 12 Monate mit Paraffin-Wachs (Best.-Nr. 0.90100 = 1 Liter) streichen	☐	
Metall/Beschläge		
6. Gelenke in beiden Richtungen auf Leichtgängigkeit prüfen **s. Detail A**	☐	
7. Drehwirbel auf Leichtgängigkeit prüfen, ggf. leicht nachfetten **s. Detail A**	☐	
8. Verbindung zum Holz prüfen, Gelenkbund muss anliegen **s. Detail A**	☐	
9. Klemmschelle auf festen Sitz prüfen, ggf. Schrauben nachziehen **s. Detail B**	☐	
10. Befestigung der Reifenplattform auf dem Stahlteller sowie obere Befestigung der Pendelstange auf festen Sitz prüfen, ggf. nachziehen	☐	
Reparatur nicht ausgeführt, Gerät kann noch benutzt werden	☐	
Reparatur nicht ausgeführt, Gerät ist gesperrt	☐	
alle Arbeiten ausgeführt, alles in Ordnung	☐	

Name des Ausführenden

..... **Datum** .....

De-DINEN 02.08.2018

COPYRIGHT © RICHTER SPIELGERÄTE GMBH

Hinweise zur Verschleißkontrolle

Das Gerät ist auf Funktion und Sicherheit zu prüfen, besonders an folgenden Kontrollpunkten:

Kontrollnachweis

Spielplatz .....

Aufstellungsdatum .....

Gerätebedingte Kontrolle mind. 1 x pro Saison, bei beweglichen Teilen mind. 2 x.

Intervalle für Pflege- und Kontrollarbeiten gemäß EN 1176 richten sich unter anderem nach:

- dem Standort
- der Benutzung
- der Spielhäufigkeit
- mutwilligen Zerstörungen (Vandalismus)

Bitte beachten Sie auch die allgemeinen Hinweise zur Wartung von Spielplätzen!

Königinnenschaukel Best.-Nr. 7.68000/L7.68000 R7.68000/7.68001

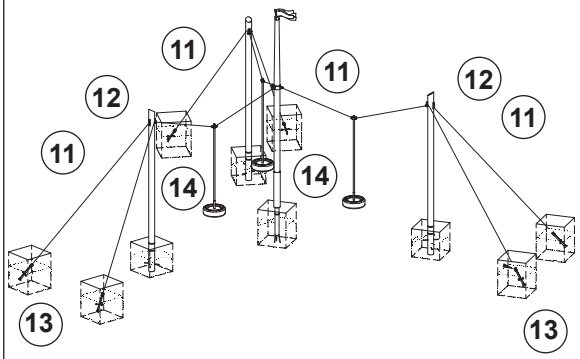

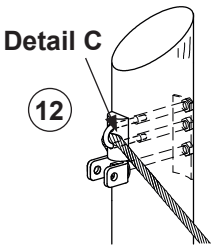

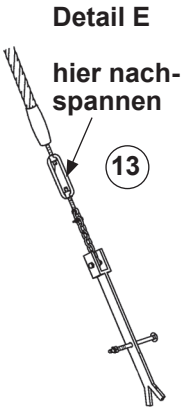

Seile

11. auf Verschleiß prüfen, bei verletzter Stahleinlage austauschen ☐

12. obere Befestigung der Abspannseile auf festen Sitz prüfen, die Seile müssen im U-Bügel fest eingeklemmt sein **s. Detail C** ☐

13. **Um die einwandfreie Funktion zu gewährleisten und um Schäden am Mittelmast zu vermeiden, ist es unbedingt notwendig, dass die Abspannseile straff gespannt sind. Zusätzlich muss der Seildurchhang und die Sitzhöhe im unbelasteten Zustand geprüft werden. Bei Abweichungen von den im Detail D dargestellten Maßen ggf. die Abspannseile nachspannen s. Detail E.** ☐

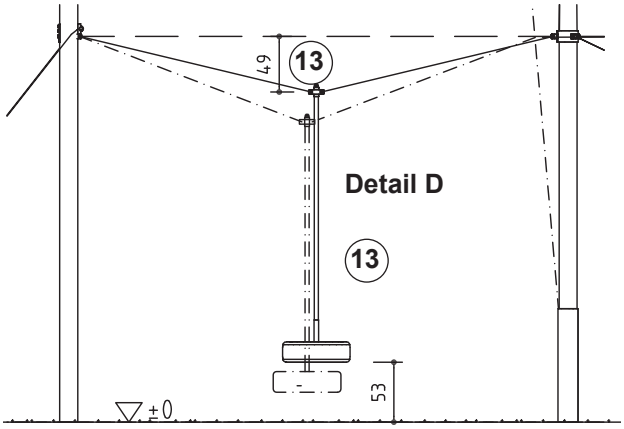

Gummi

14. Reifen auf Verschleiß prüfen bzw. mutwillige Beschädigung prüfen, ggf. austauschen ☐

Platz für besondere Vermerke, z. B. für Reparaturen

Reparatur nicht ausgeführt, Gerät kann noch benutzt werden	☐
Reparatur nicht ausgeführt, Gerät ist gesperrt	☐
alle Arbeiten ausgeführt, alles in Ordnung	☐

Name des Ausführenden

..... **Datum** .....

COPYRIGHT © RICHTER SPIELGERÄTE GMBH

Ersatzteile
Königinnenschaukel
Best.-Nr. 7.68000/L7.68000
R7.68000/7.68001

Bitte beachten Sie, dass das Sicherheitsvolumen des Gerätes nicht verletzt werden darf. Deshalb ist es bei Reparaturen hilfreich, **nur Original-Ersatzteile** einzubauen.

Best.-Nr.	Ersatzteil
0.89100	**1 Satz Beschläge gültig ab 02/2000**

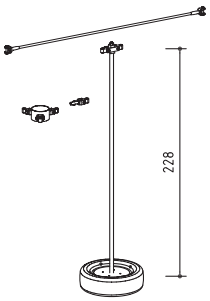

0.98550	**Mastfuß-Oberteil**

0.98560	**Mastfuß-Unterteil**

0.20012	**V2A Maschinenschraube verstärkt Ausführung ab 02/2002**

0.88140	**Sinterbuchse Ausführung ab 02/2002**

0.88193	**Vierkant verstärkt Ausführung ab 02/2002**

99.01190	**Reifen mit Holzboden**

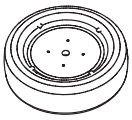

0.92510	**Abspannseil mit allen Befestigungen, ohne Ankereisen**

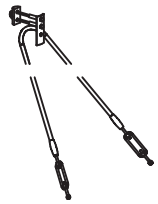

0.92520	**wie vor, jedoch mit Ankereisen**

Best.-Nr.	Ersatzteil
99.01270	**Mastkopf mit 4 bunten Fahnen**

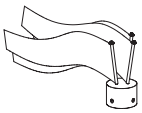

99.01100	**Pendelstange mit Reifen Ausführung ab 01/2000**

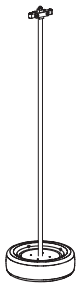

99.01305	**Außenpfosten (Eckpfosten) Fichte imprägniert + perforiert**

99.01379	**Außenpfosten (Eckpfosten) vorgebohrt für Stahlfuß, Lärche**
99.01406	**Außenpfosten (Eckpfosten) Lärche mit Stahlfuß**
99.01304	**Mittelmast mit Mastfuß-Oberteil mit Gummischeibe, vorbereitet für Mastkopf, Fichte imprägniert**

9901308	**Mittelmast, vorbereitet für Mastkopf und Bodenhülse, Fichte imprägniert**

99.01407	**Mittelmast, vorbereitet für Mastkopf und Bodenhülse, Lärche**

0.88182 o. Abb.	**Gummischeibe für Mastfuß**

Hinweis
Hier sind nur die am häufigsten angeforderten Ersatzteile aufgeführt. Weitere Ersatzteile auf Anfrage.